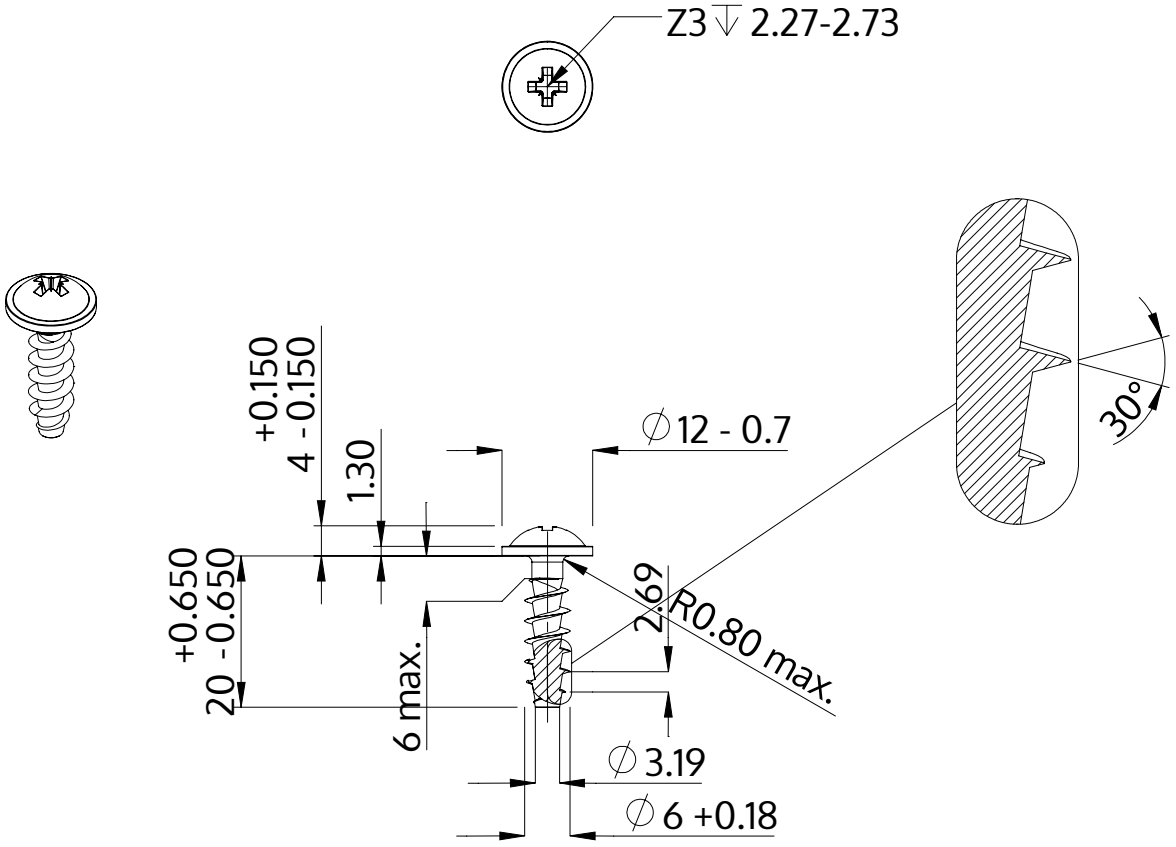

Opis	STP21A 6.0x20.0 - Z3
Materiał	Stal szlachetna A2
Powierzchnia	Prosta, bejcowana i pasywowana
Waga	3.745 kg / 1000 sztuk

SCREWERK	**STP21A0600200E**	
Rysunek metryczny A4	Skala 1:1	2024-10