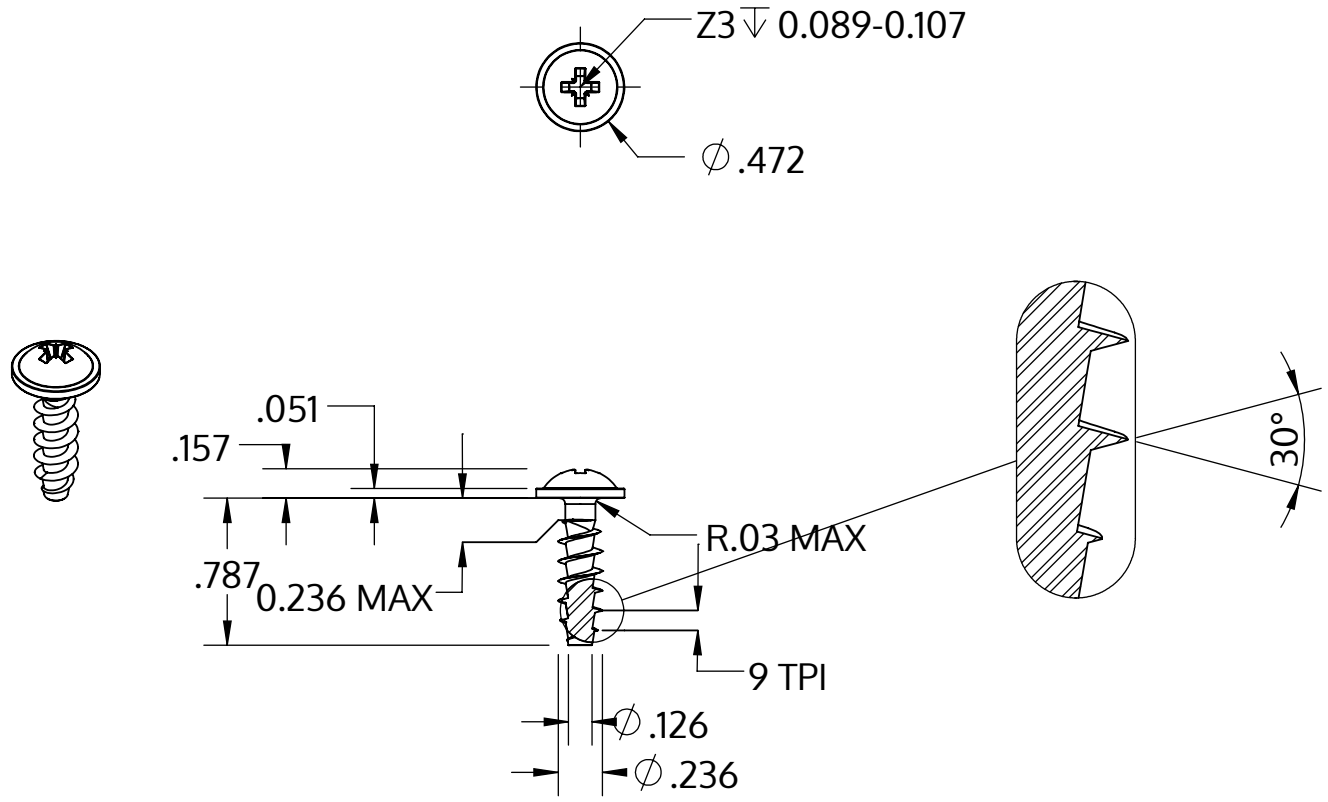

Metric size	M6 x 2.69 mm
US size (converted)	#0.236-9
	Tolerances [inch]
Length	+/- 0.025
Head diameter	+0 / -0.027
Head height	+/- 0.005
Thread diameter	+0.007 / -0

Opis	STP21A 6.0x20.0 - Z3
Materiał	Stal szlachetna A2
Powierzchnia	Prosta, bejcowana i pasywowana
Waga	3.745 kg / 1000 sztuk

SCREWERK	**STP21A0600200E**	
_Zoll Zeichnung Größe A	Skala 1:1	2024-10