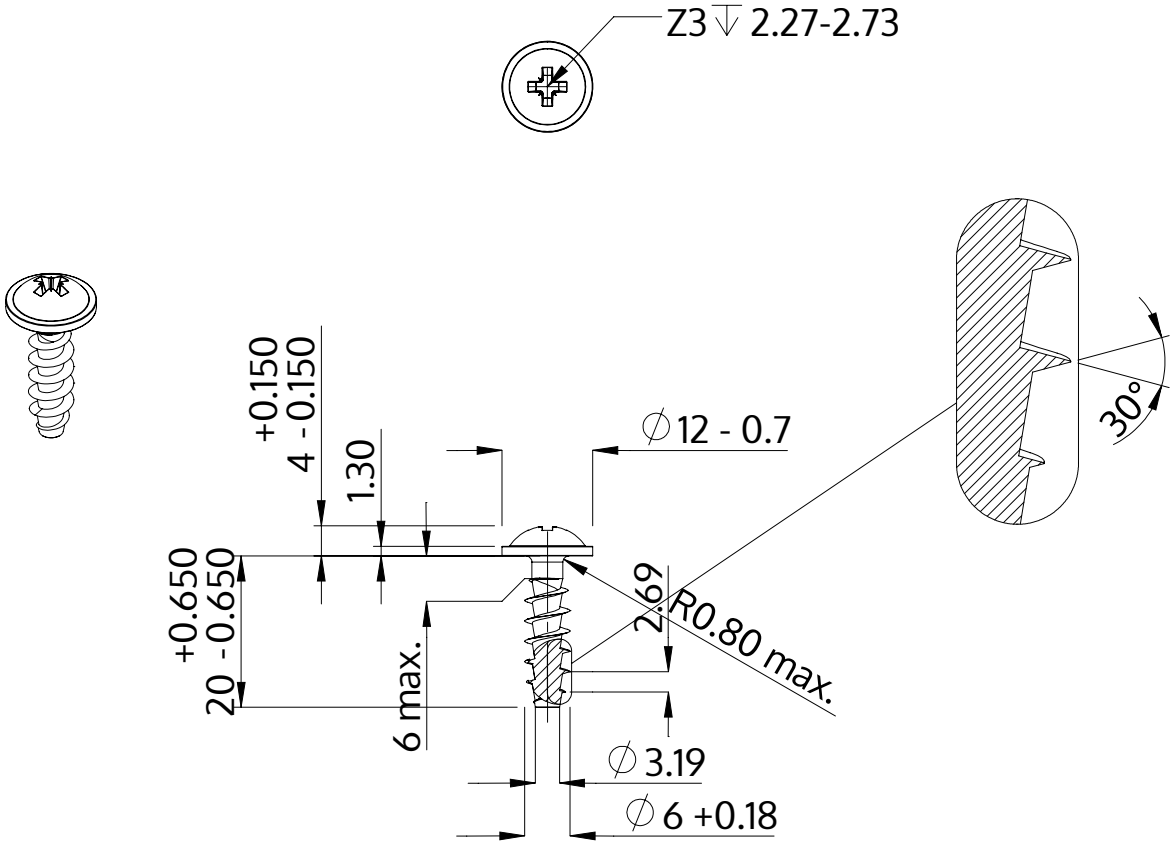

Descripción	STP21A 6.0x20.0 - Z3
Material	Acero Inoxidable A2
Superficie	Laminado brillante, barnizado y pasivado
Peso	3.745 kg / 1000 Piezas

SCREWERK	**STP21A0600200E**	
Diseño métrico	Escalada 1:1	2024-10