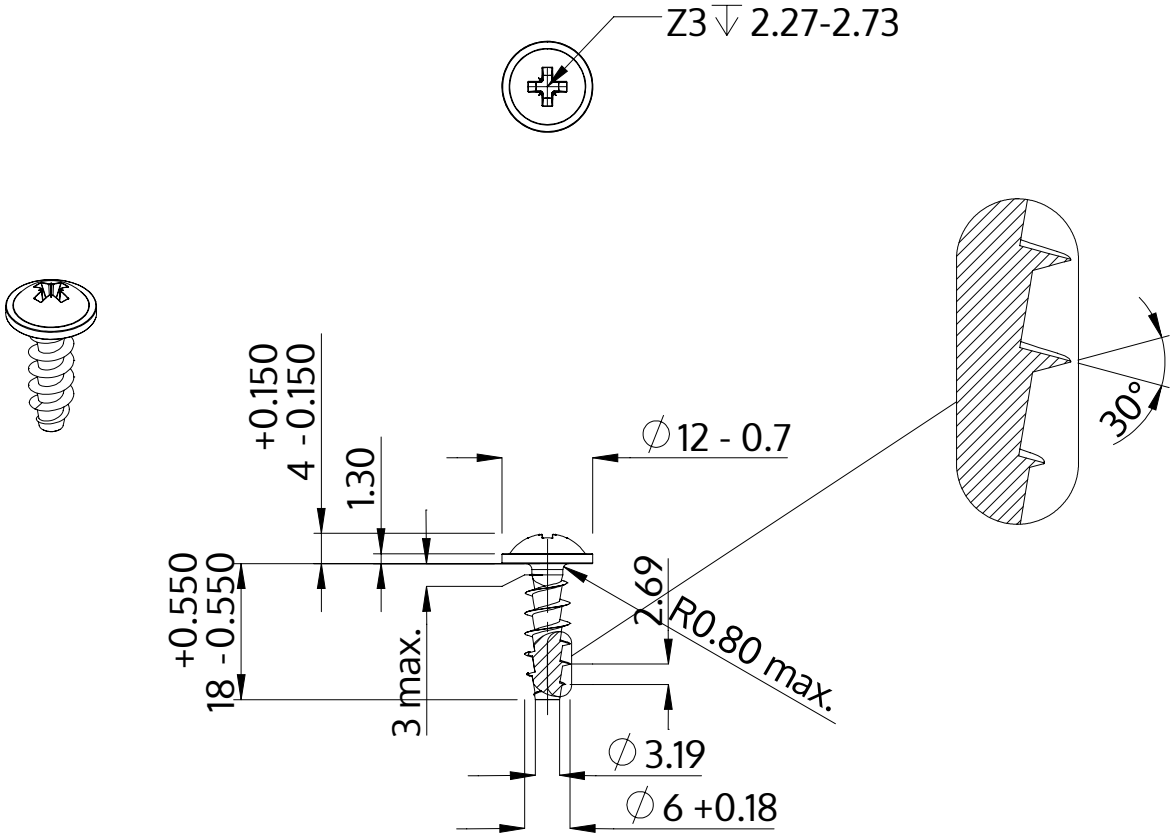


| | |
|---|---|
| Beschrijving | STP21A 6.0x18.0 - Z3 |
| Materiaal | veredeld staal |
| Oppervlak | verzinkt 5-7 µm, getempert, blauw / transparant gepassiveerd |
| Gewicht | 3.540 kg / 1000 stuk |

| | | |
|---|---|---|
| SCREWERK | **STP21A0600180S** | |
| Metrische tekening A4 | Schaal 1:1 | 2025-04 |