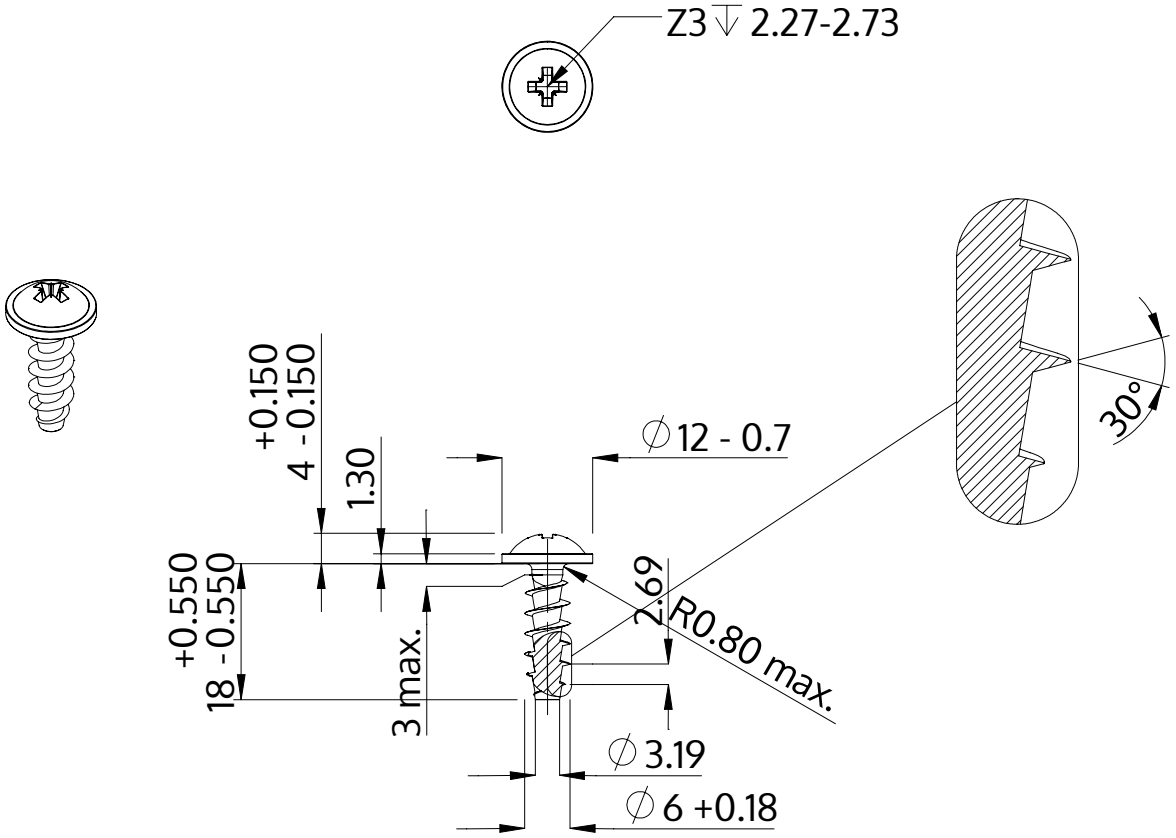

Descrizione	STP21A 6.0x18.0 - Z3
Materiale	acciaio inossidabile A2
Superficie	bianco-decapato e passivato
Peso	3.540 kg / 1000 pezzi

SCREWERK	**STP21A0600180E**	
Disegno metrico A4	Scala 1:1	2024-10