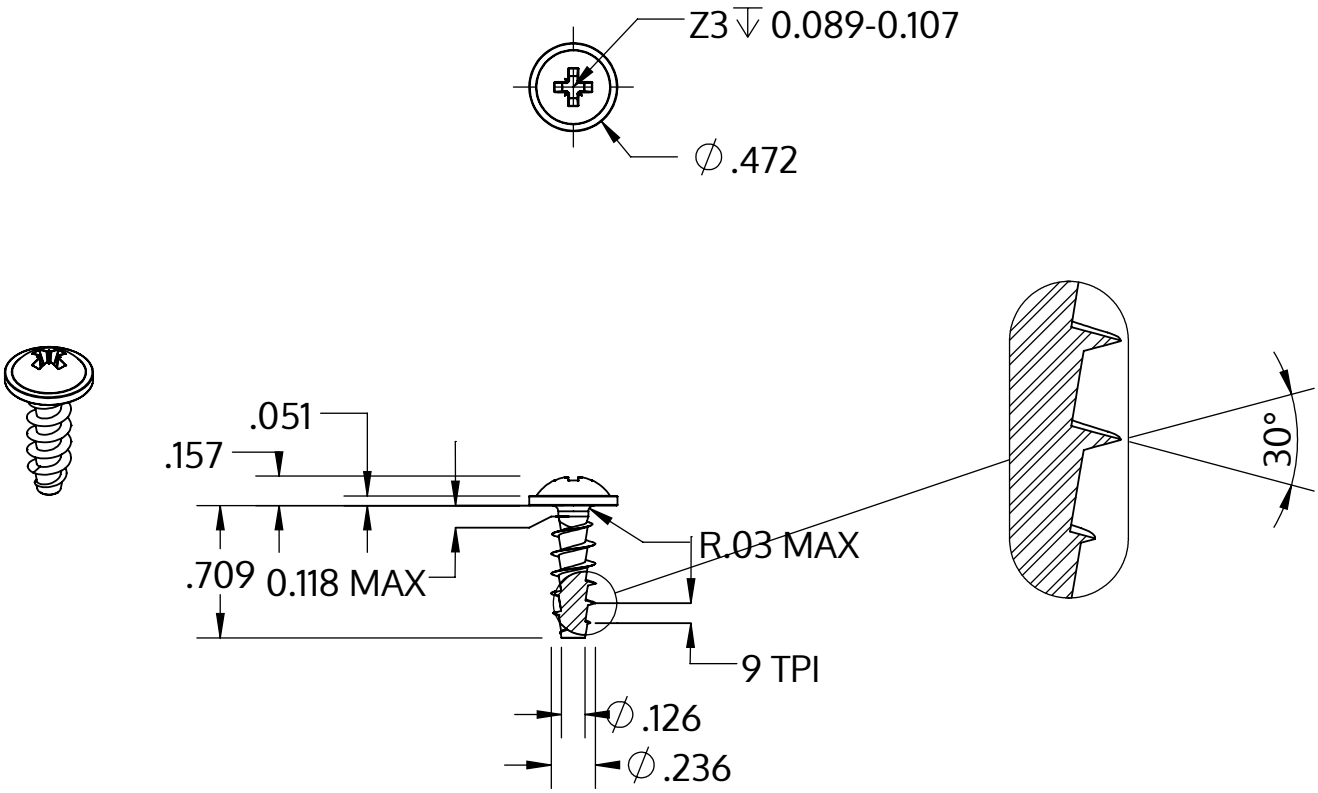

Metric size	M6 x 2.69 mm
US size (converted)	#0.236-9
	Tolerances [inch]
Length	+/- 0.021
Head diameter	+0 / -0.027
Head height	+/- 0.005
Thread diameter	+0.007 / -0

Descrizione	STP21A 6.0x18.0 - Z3
Materiale	acciaio inossidabile A2
Superficie	bianco-decapato e passivato
Peso	3.540 kg / 1000 pezzi

SCREWERK	**STP21A0600180E**	
_Zoll Zeichnung Größe A	Scala 1:1	2024-10