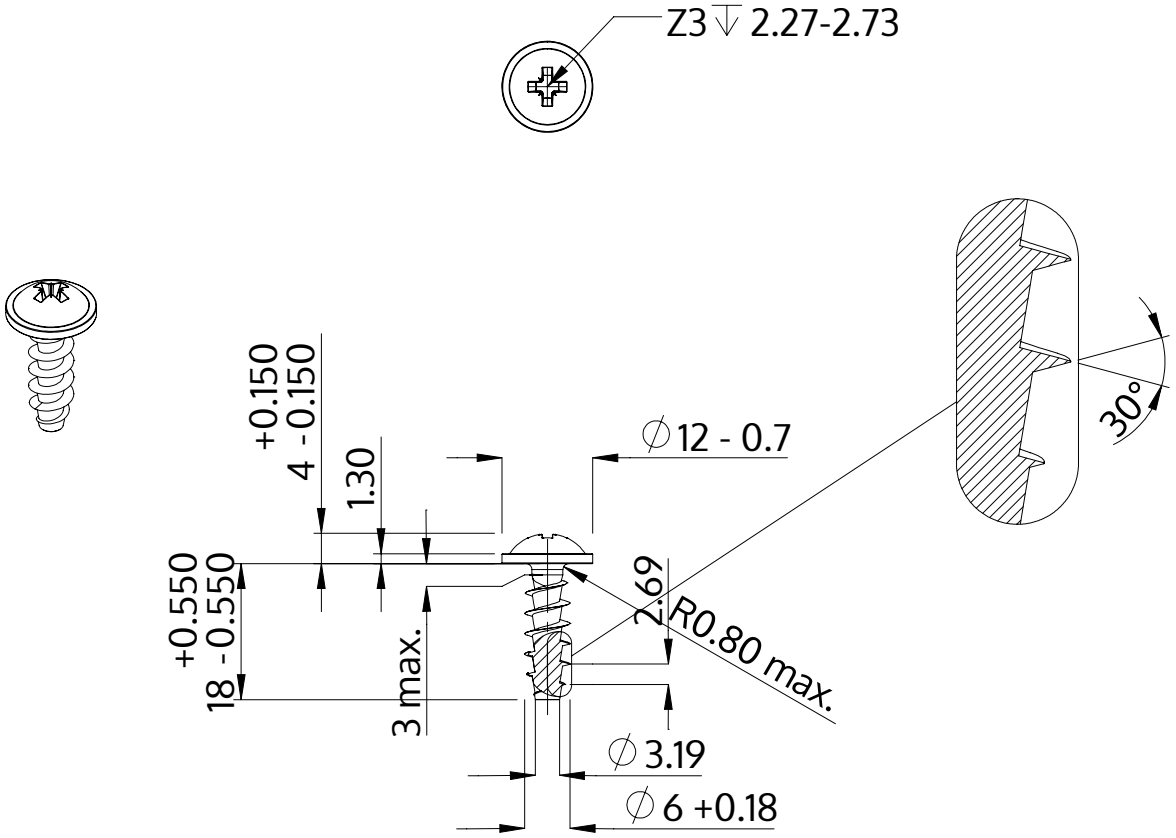

Description	STP21A 6.0x18.0 - Z3
Matière	acier inoxydable A2
Surface	brillant décapé et passivé
Poids	3.540 kg / 1000 Unité

SCREWERK	**STP21A0600180E**	
Dessin métrique A4	Redimensionner 1:1	2024-10