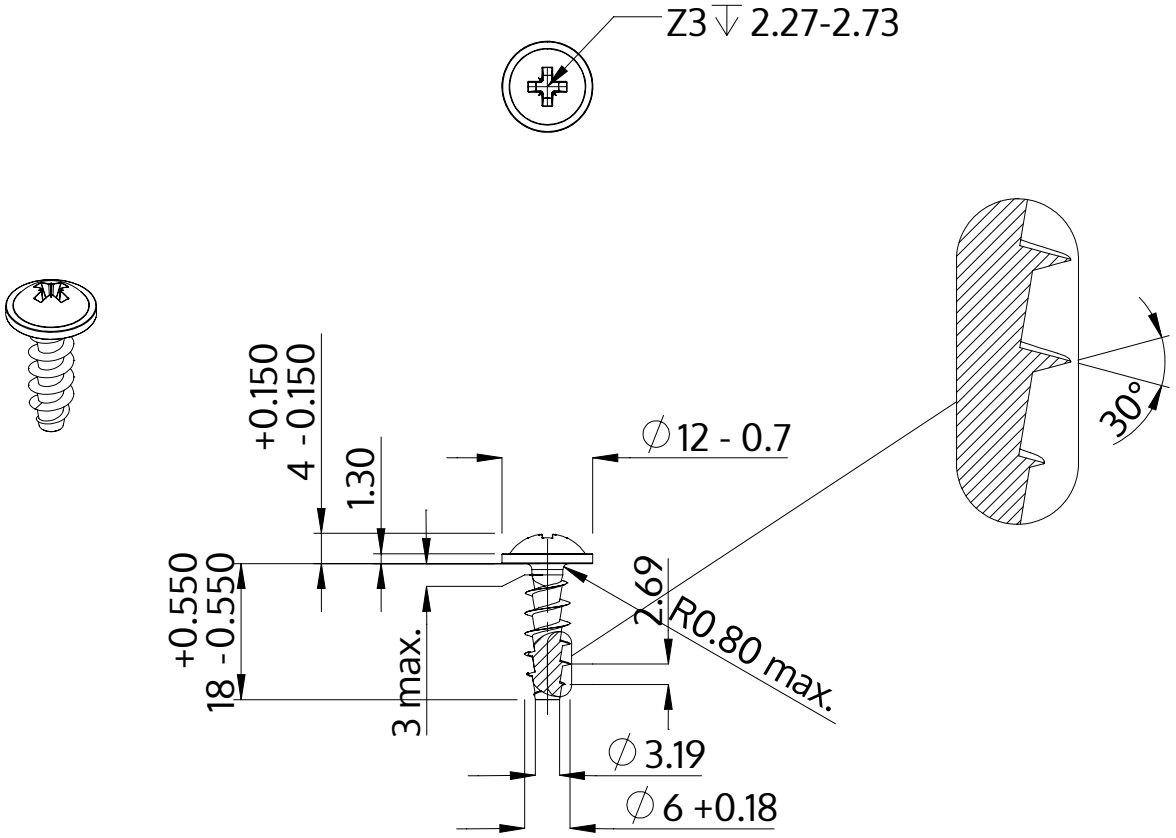

Popis	STP21A 6.0x18.0 - Z3
Materiál	Nerezová ocel A2
Povrch	holá, mořená a pásová ocel
Hmotnost	3.540 kg / 1000 Kus

SCREWERK	**STP21A0600180E**	
Metric výkres A4	Měřítko 1:1	2024-10