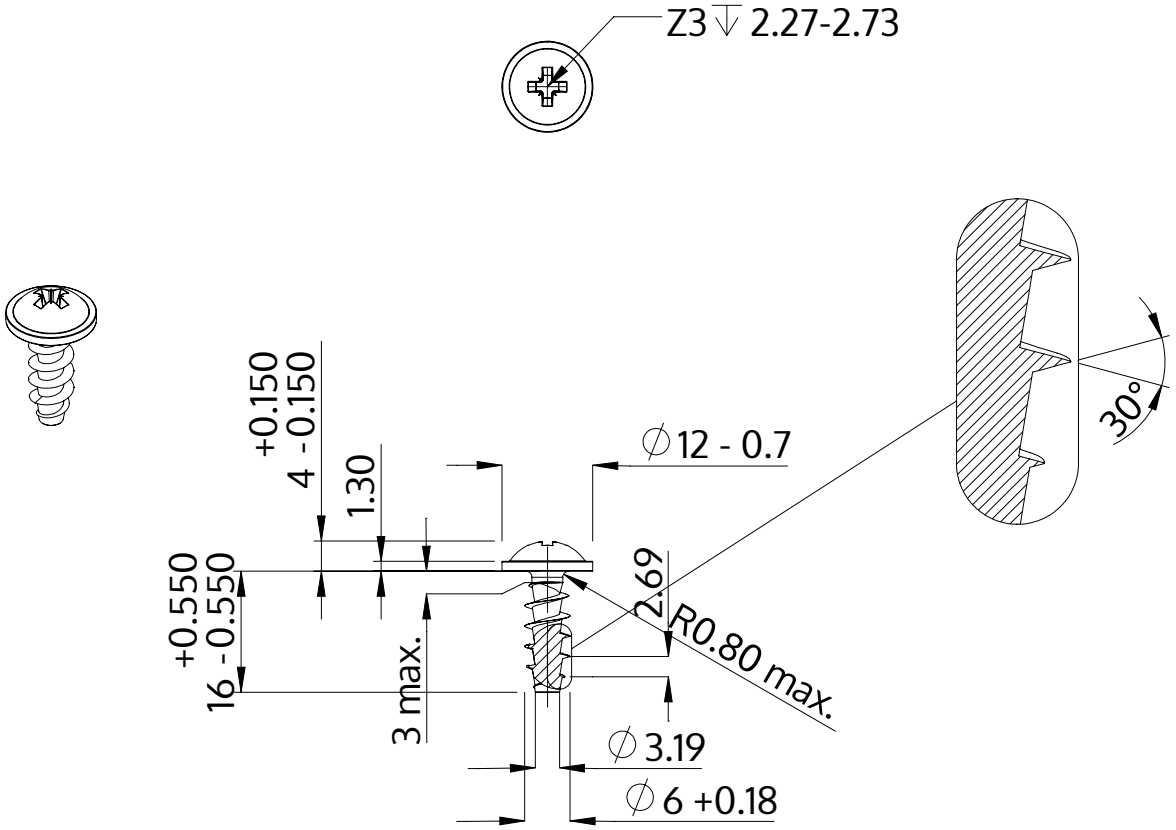

Beschrijving	STP21A 6.0x16.0 - Z3
Materiaal	veredeld staal
Oppervlak	verzinkt 5-7 µm, getempert, blauw / transparant gepassiveerd
Gewicht	3.336 kg / 1000 stuk

SCREWERK	**STP21A0600160S**	
Metrische tekening A4	Schaal None:1	2024-04