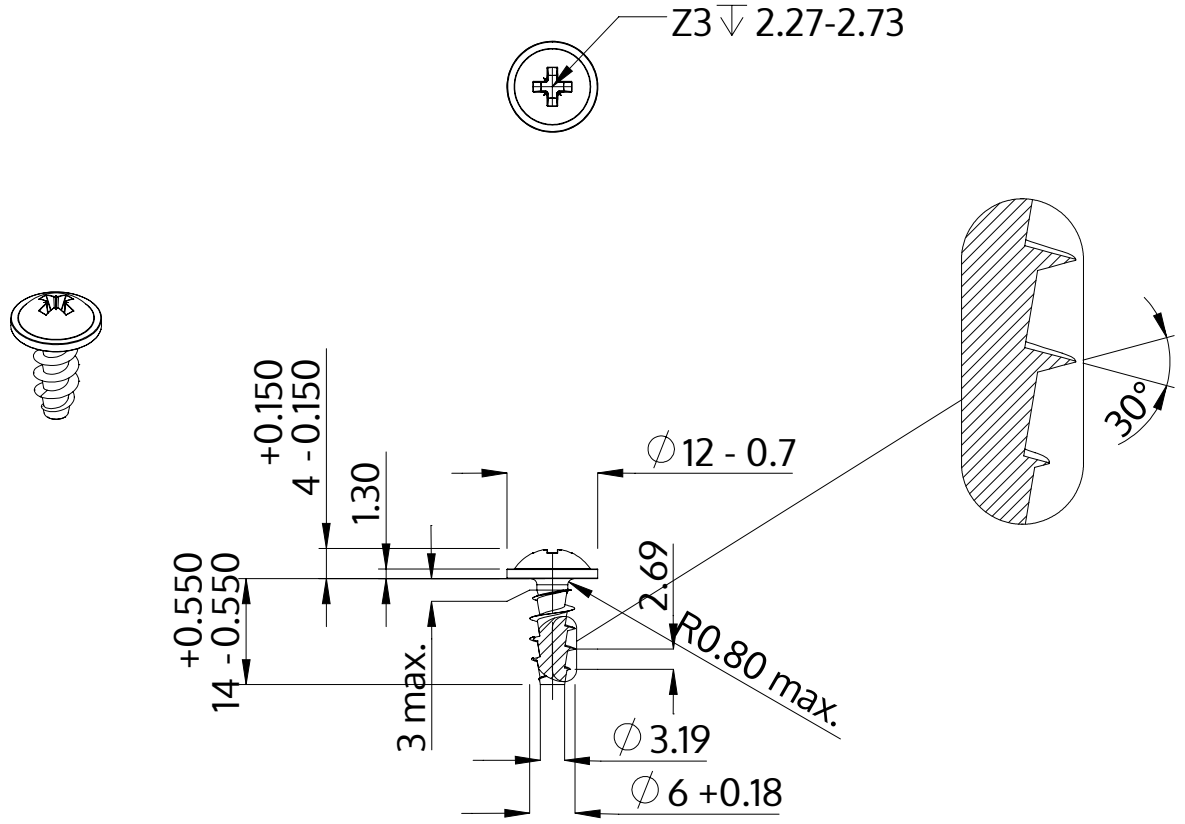

Beskrivelse	STP21A 6.0x14.0 - Z3
Materiale	Ædelstål A2
Overflade	blank, bejdset og passiveret
Vægt	3.132 kg / 1000 stykke

SCREWERK	**STP21A0600140E**	
Metrisk tegning A4	Skalering 1:1	2024-10