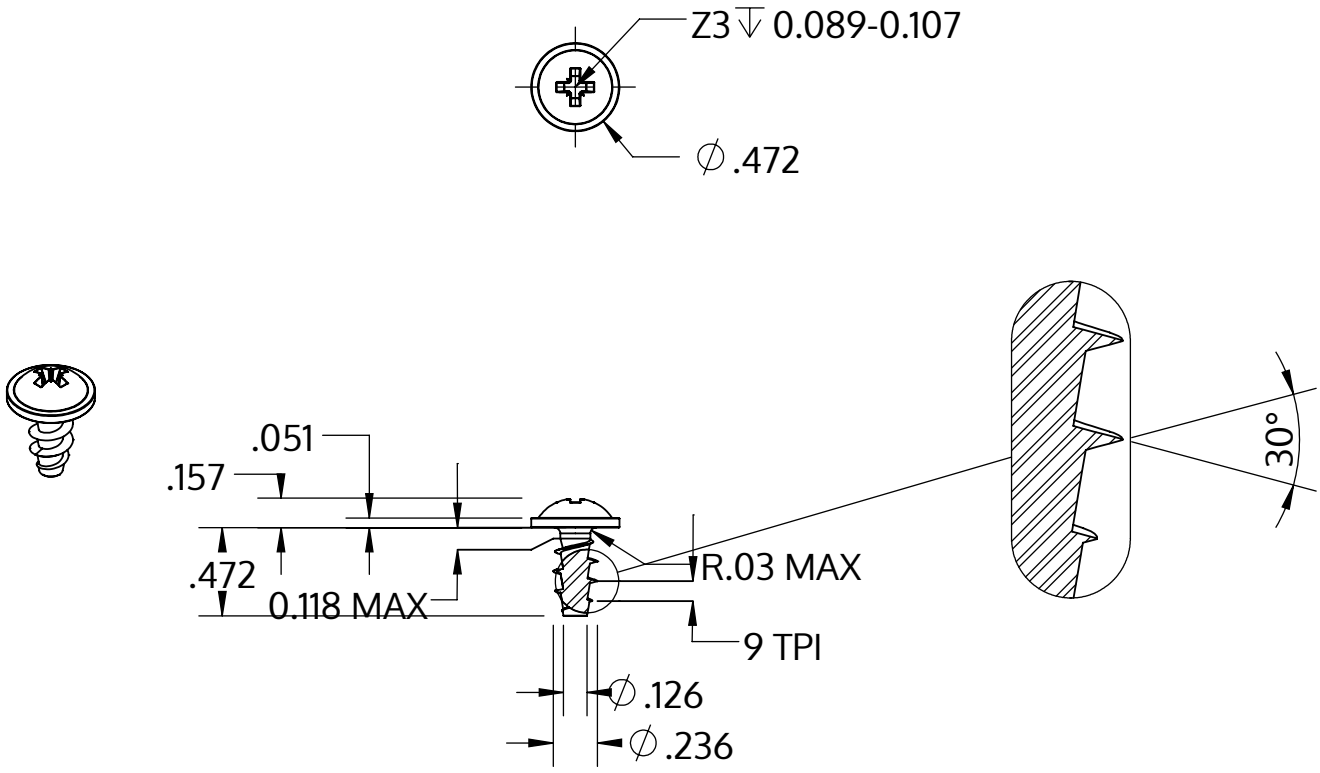

Metric size	M6 x 2.69 mm
US size (converted)	#0.236-9
	Tolerances [inch]
Length	+/- 0.021
Head diameter	+0 / -0.027
Head height	+/- 0.005
Thread diameter	+0.007 / -0

Описание	STP21A 6.0x12.0 - Z3
Материал	неръждаема стомана A2
Повърхност	гланциран, полиран, пасиваран
Тегло	2.928 kg / 1000 Бройка

SCREWERK	**STP21A0600120E**	
_Zoll Zeichnung Größe A	Мащаб 1:1	2024-10