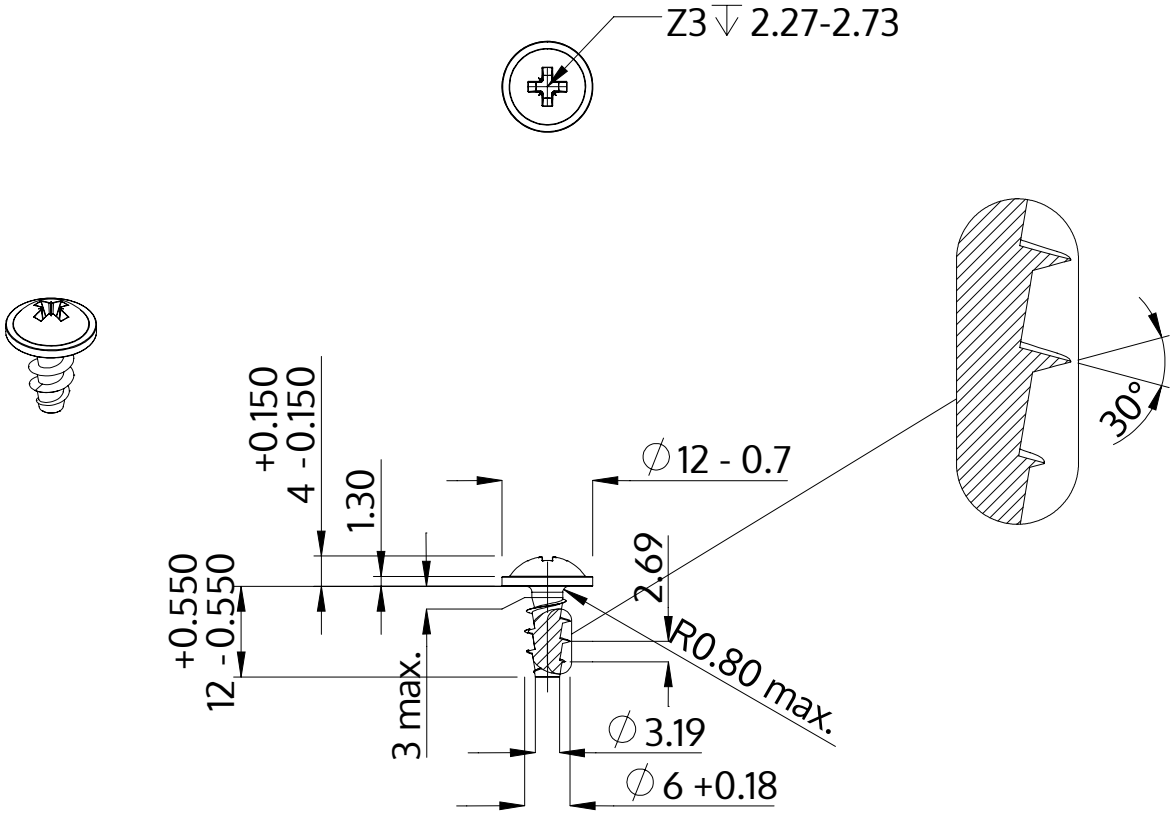

Описание	STP21A 6.0x12.0 - Z3
Материал	неръждаема стомана A2
Повърхност	гланциран, полиран, пасиваран
Тегло	2.928 kg / 1000 Бройка

SCREWERK	**STP21A0600120E**	
Метричен дизайн A4	Мащаб 1:1	2024-10