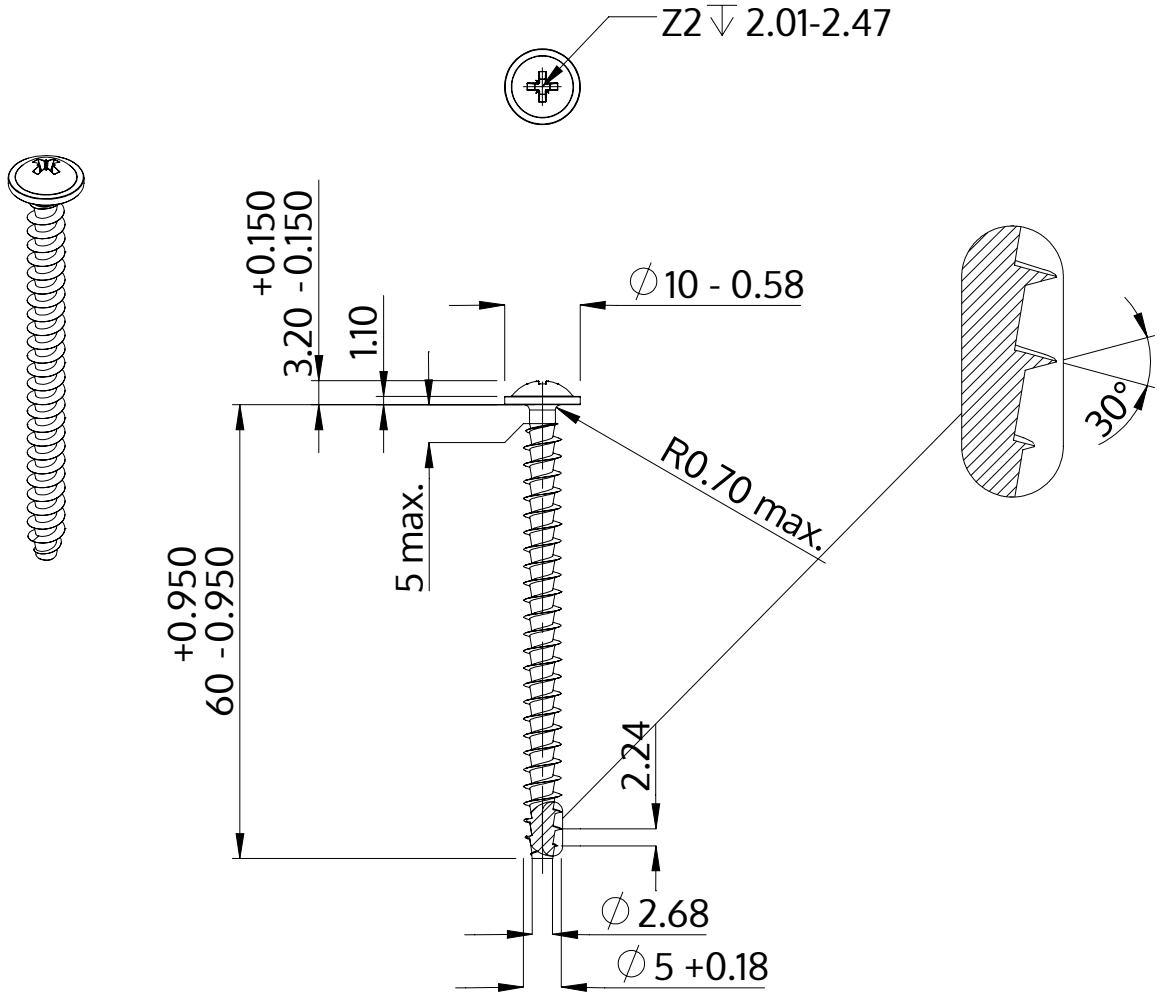

Açıklaması	STP21A 5.0x60.0 - Z2
Malzeme	Paslanmaz Çelik A2
Kaplama	Parlak, cilalanmış ve pasifleştirilmiştir
Ağırlık	5.506 kg / 1000 Adet

SCREWERK	**STP21A0500600E**	
Metrik çizim A4	Ölçeklendirme None:1	2024-04