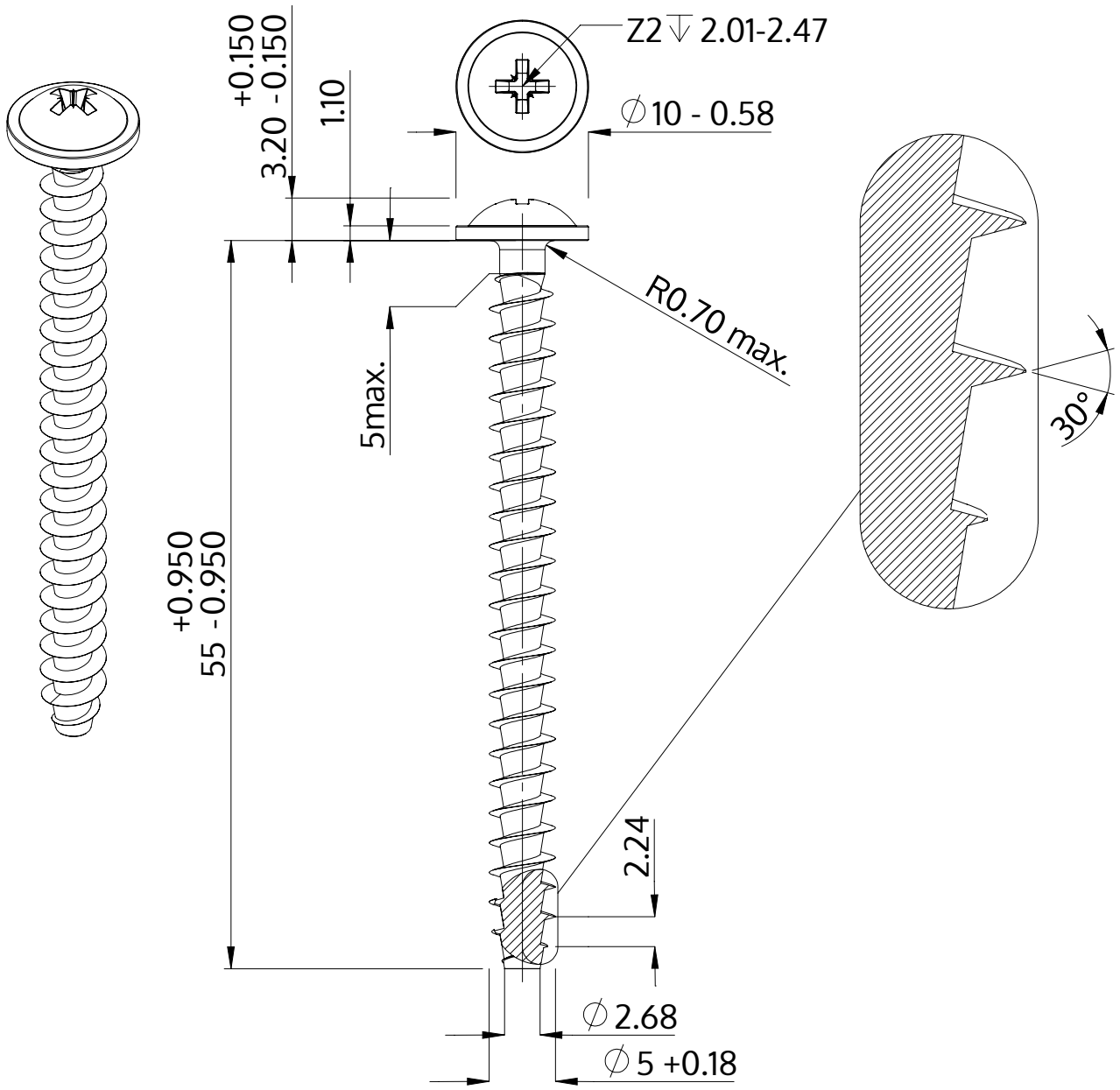

Açıklaması	STP21A 5.0x55.0 - Z2
Malzeme	Çelik, sertleştirilmiş
Kaplama	galvanizli 5-7 µm, temperliö mavi / şeffaf pasifleştirilmiştir
Ağırlık	5.136 kg / 1000 Adet

SCREWERK	**STP21A0500550S**	
Metrik çizim A4	Ölçeklendirme 2:1	2024-10