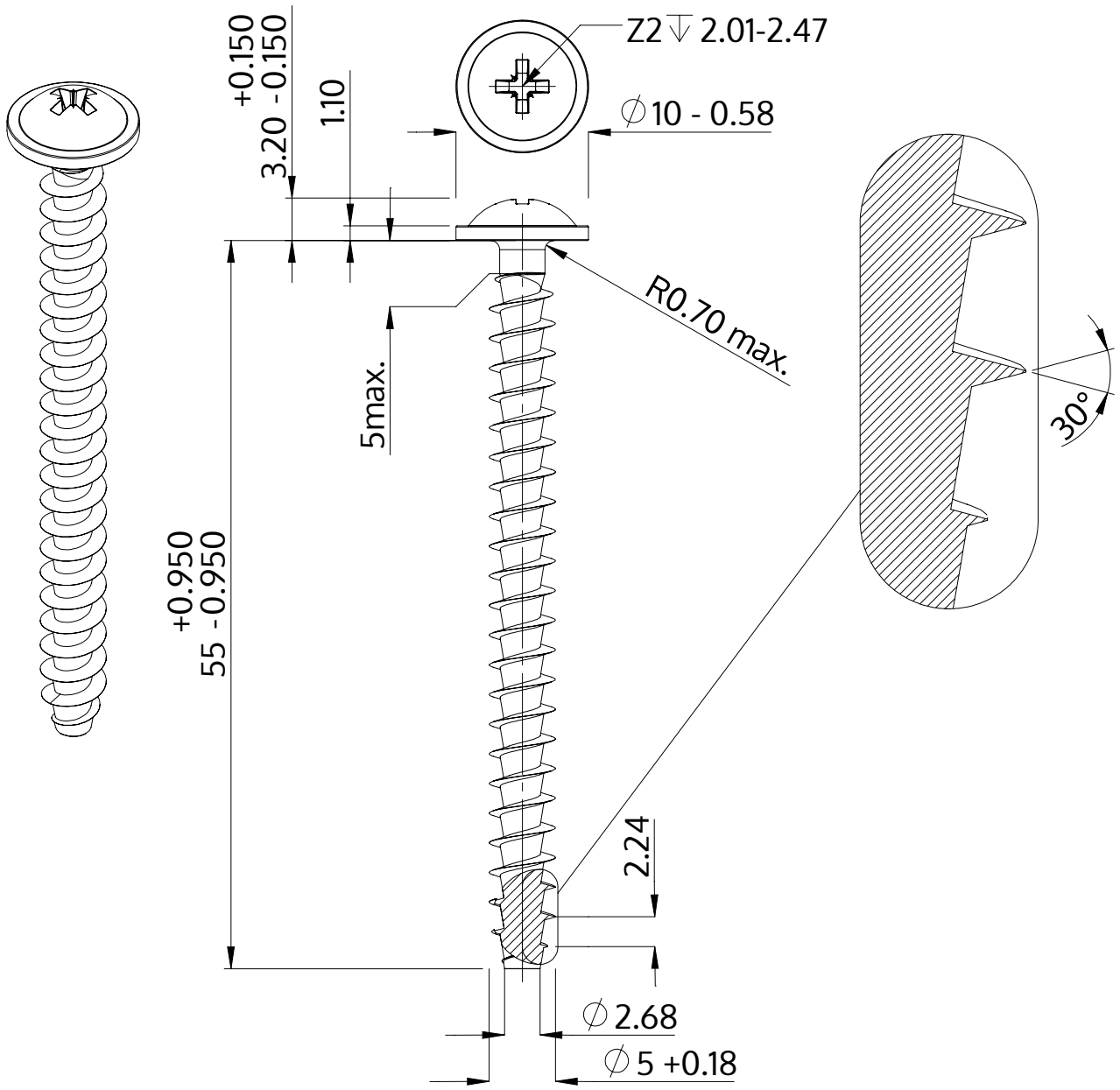

Beskrivelse	STP21A 5.0x55.0 - Z2
Materiale	Stål, forædlet
Overflade	galvaniseret 5-7 µm, tempret, blå / transparent passiveret
Vægt	5.136 kg / 1000 stykke

SCREWERK	**STP21A0500550S**	
Metrisk tegning A4	Skalering 2:1	2024-10