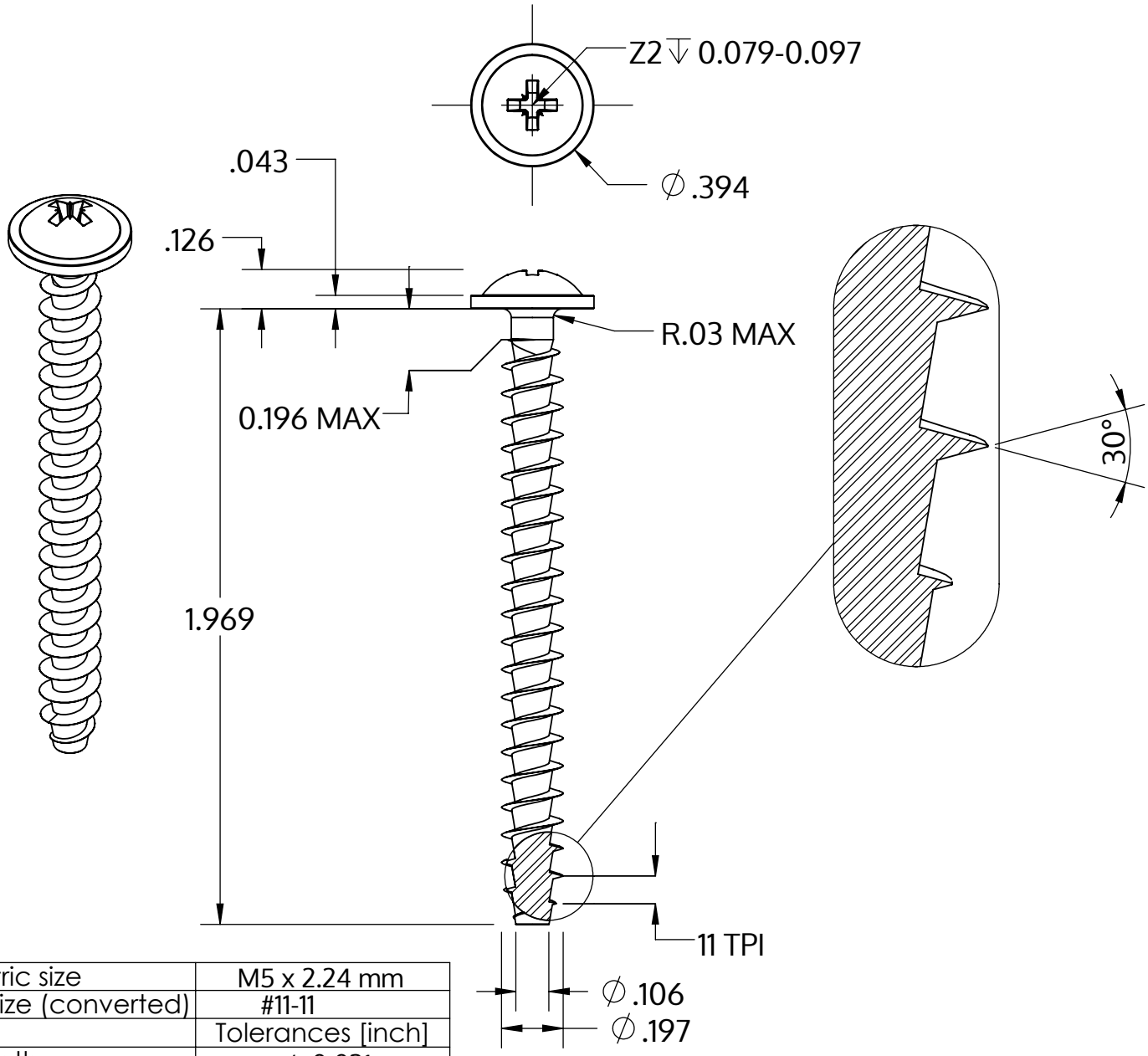

Metric size	M5 x 2.24 mm
US size (converted)	#11-11
	Tolerances [inch]
Length	+/- 0.031
Head diameter	+0 / -0.022
Head height	+/- 0.005
Thread diameter	+0.007 / -0

Descrição	STP21A 5.0x50.0 - Z2
Material	inox A2
Superfície	Decapado e passivado
Peso	4.766 kg / 1000 peças

SCREWERK	**STP21A0500500E**	
_Zoll Zeichnung Größe A	Escala None:1	2024-04