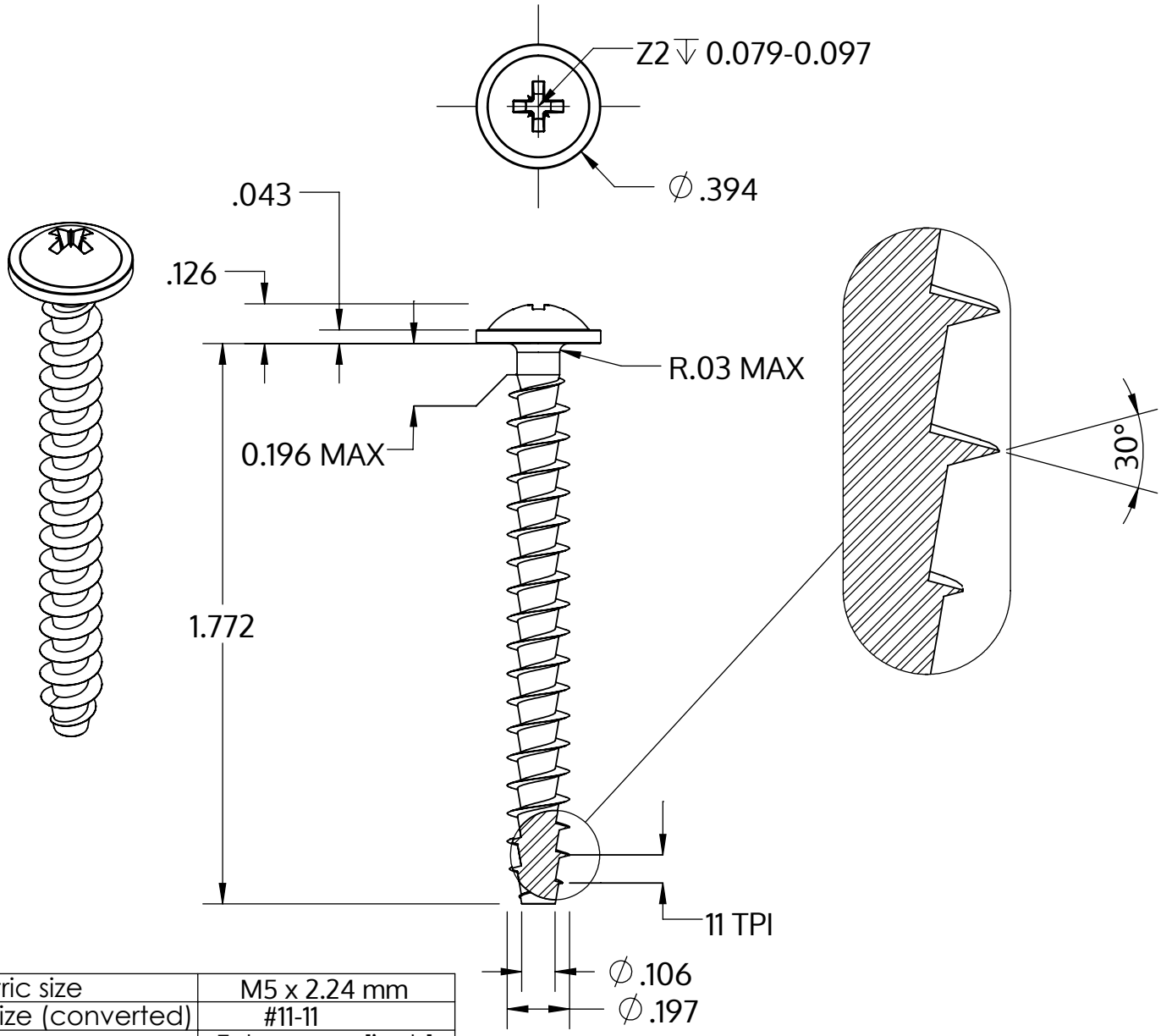

Metric size	M5 x 2.24 mm
US size (converted)	#11-11
	Tolerances [inch]
Length	+/- 0.031
Head diameter	+0 / -0.022
Head height	+/- 0.005
Thread diameter	+0.007 / -0

Descripción	STP21A 5.0x45.0 - Z2
Material	Acero, endurecido
Superficie	galvanizado 5-7 micras, recocido, azul / pasivado transparente
Peso	4.395 kg / 1000 Piezas

SCREWERK	**STP21A0500450S**	
_Zoll Zeichnung Größe A	Escalada 2:1	2024-10