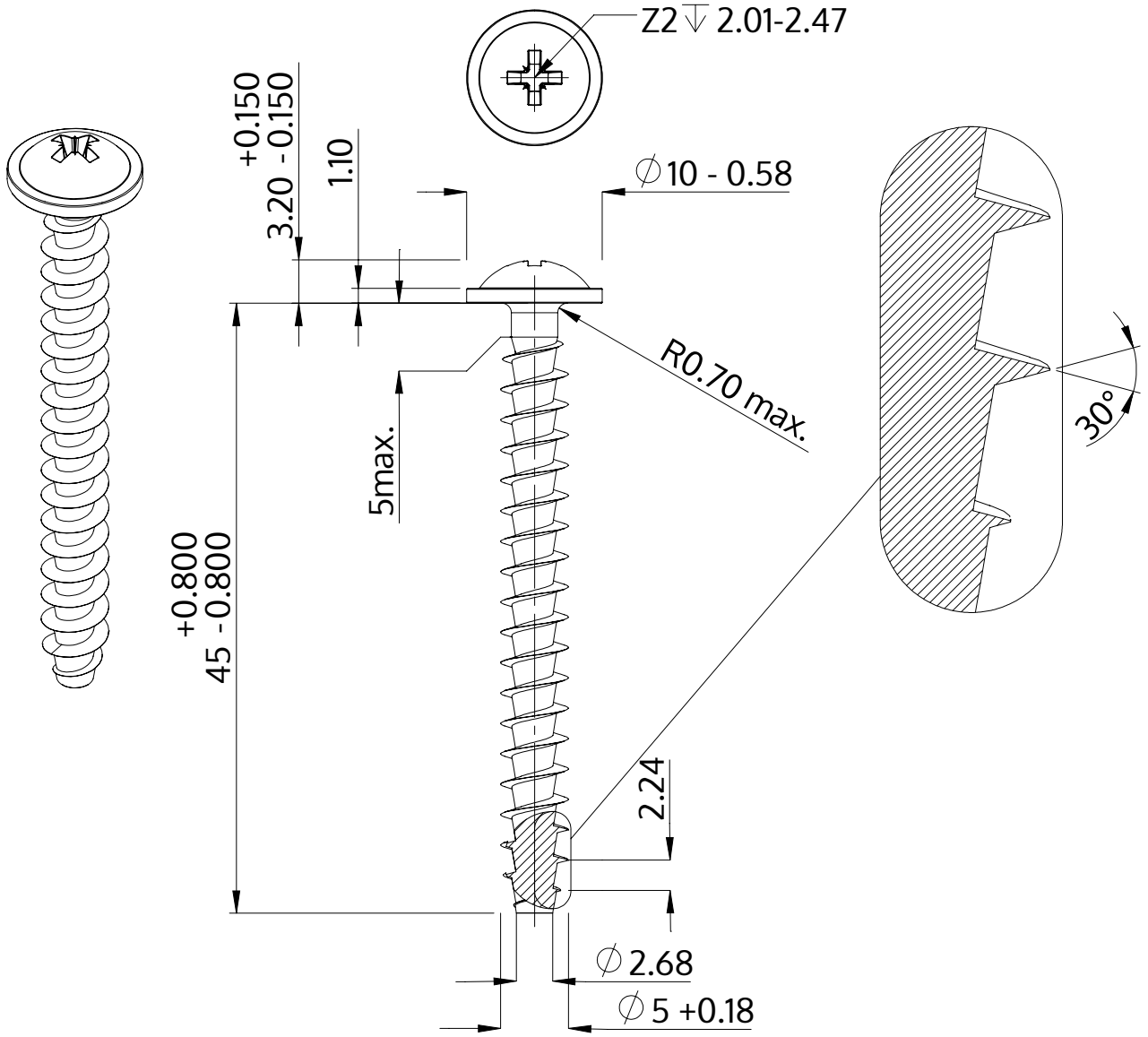

Descripción	STP21A 5.0x45.0 - Z2
Material	Acero, endurecido
Superficie	galvanizado 5-7 micras, recocido, azul / pasivado transparente
Peso	4.395 kg / 1000 Piezas

SCREWERK	**STP21A0500450S**	
Diseño métrico	Escalada 2:1	2024-10