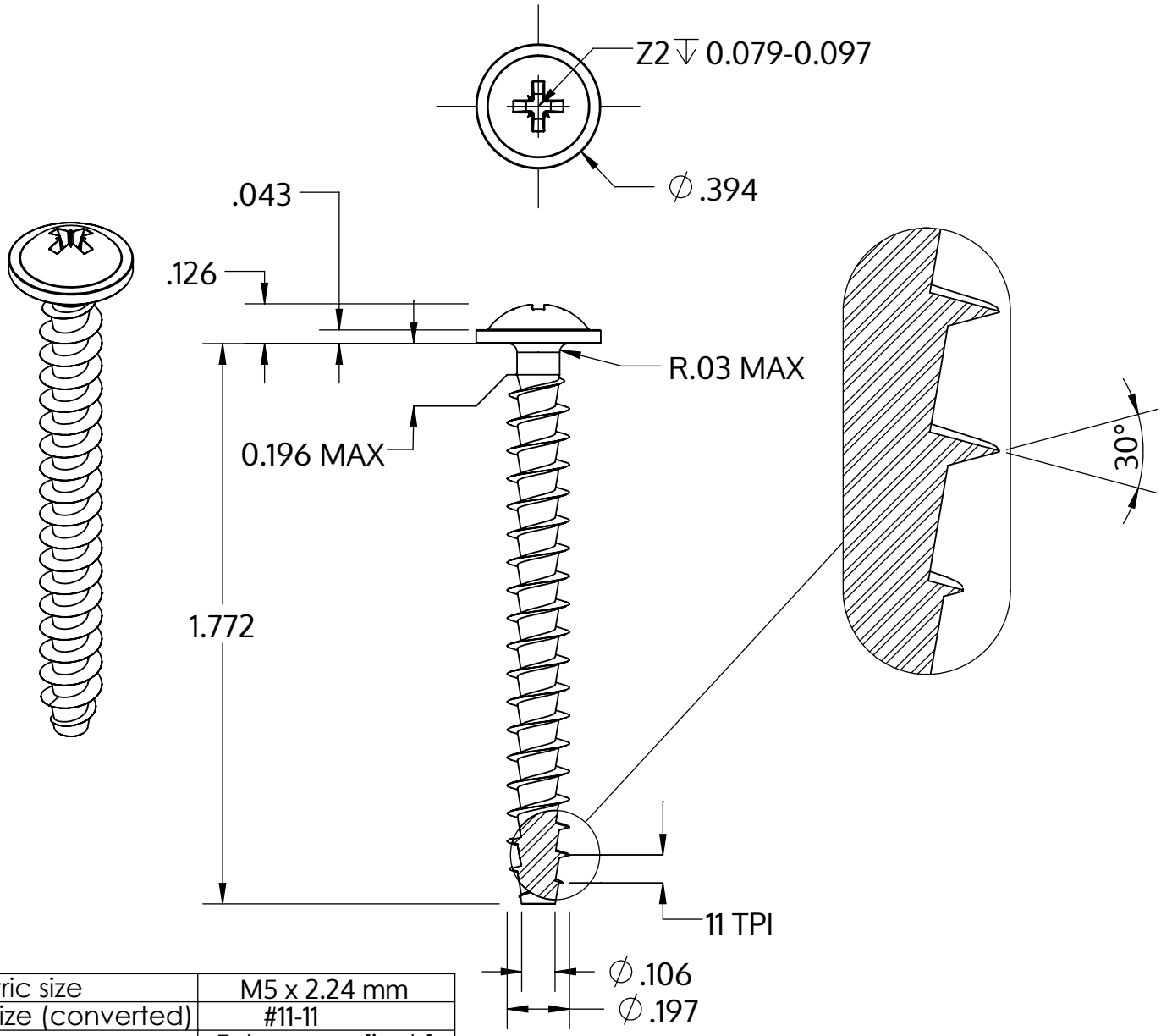

Metric size	M5 x 2.24 mm
US size (converted)	#11-11
	Tolerances [inch]
Length	+/- 0.031
Head diameter	+0 / -0.022
Head height	+/- 0.005
Thread diameter	+0.007 / -0

Descriere	STP21A 5.0x45.0 - Z2
Material	oţel inoxidabil A2
Exterior	neacoperit, murat și pasivat
Greutate	4.395 kg / 1000 unități

SCREWERK	**STP21A0500450E**	
_Zoll Zeichnung Größe A	Scalarea 2:1	2024-10