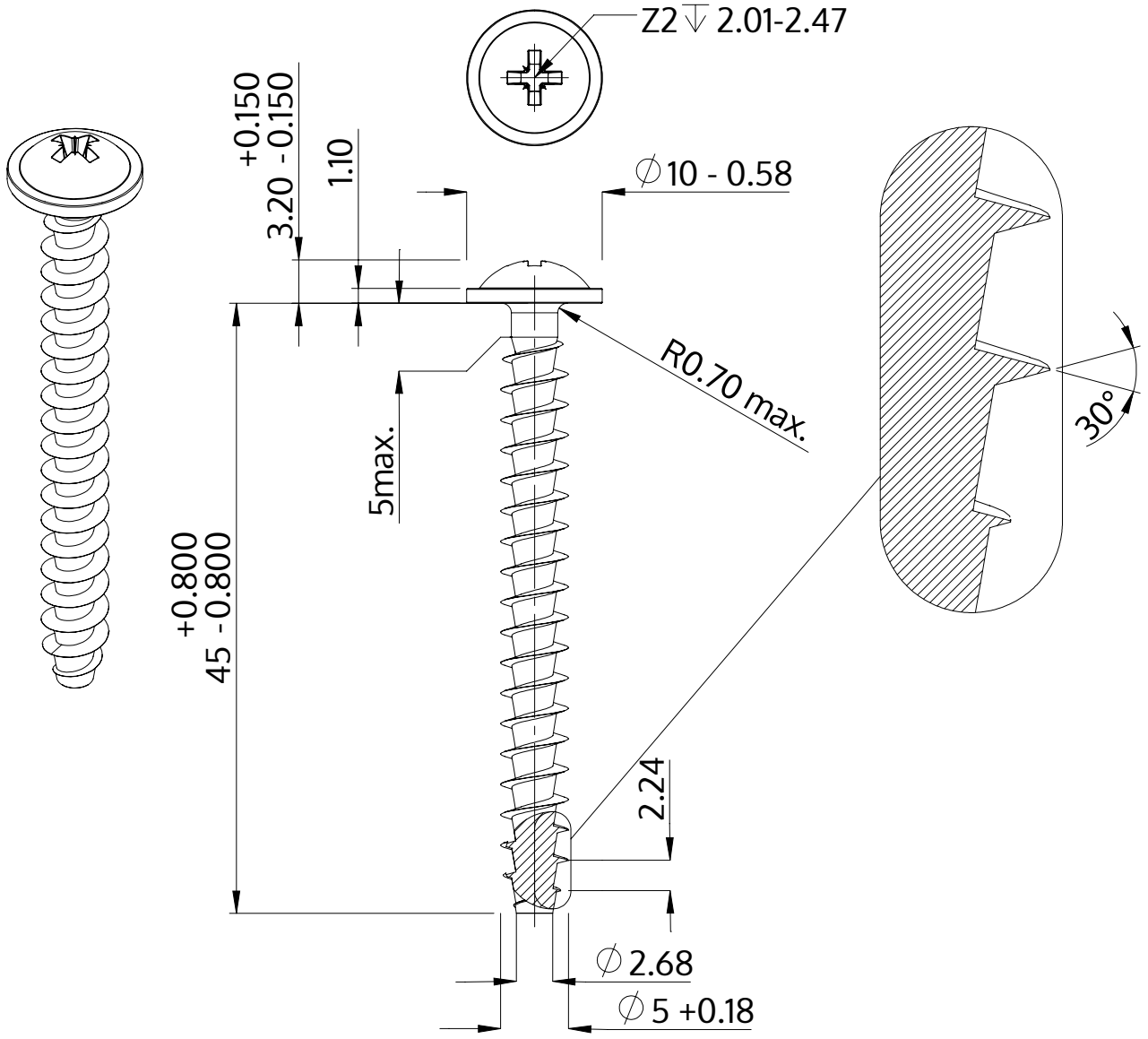

Description	STP21A 5.0x45.0 - Z2
Matière	acier inoxydable A2
Surface	brillant décapé et passivé
Poids	4.395 kg / 1000 Unité

SCREWERK	**STP21A0500450E**	
Dessin métrique A4	Redimensionner 2:1	2024-10