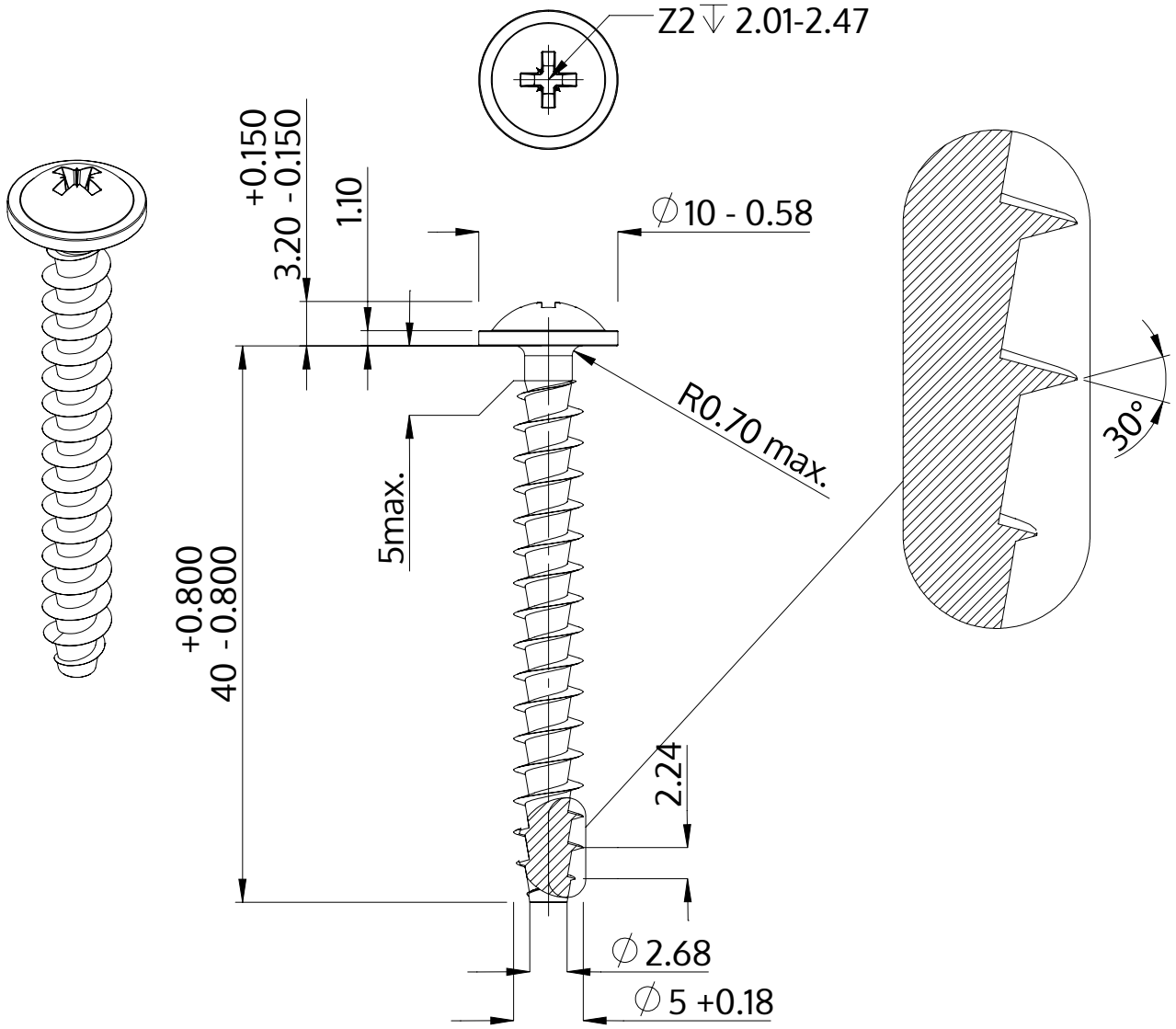

Descripción	STP21A 5.0x40.0 - Z2
Material	Acero, endurecido
Superficie	galvanizado 5-7 micras, recocido, azul / pasivado transparente
Peso	4.025 kg / 1000 Piezas

SCREWERK	**STP21A0500400S**	
Diseño métrico	Escalada None:1	2024-04