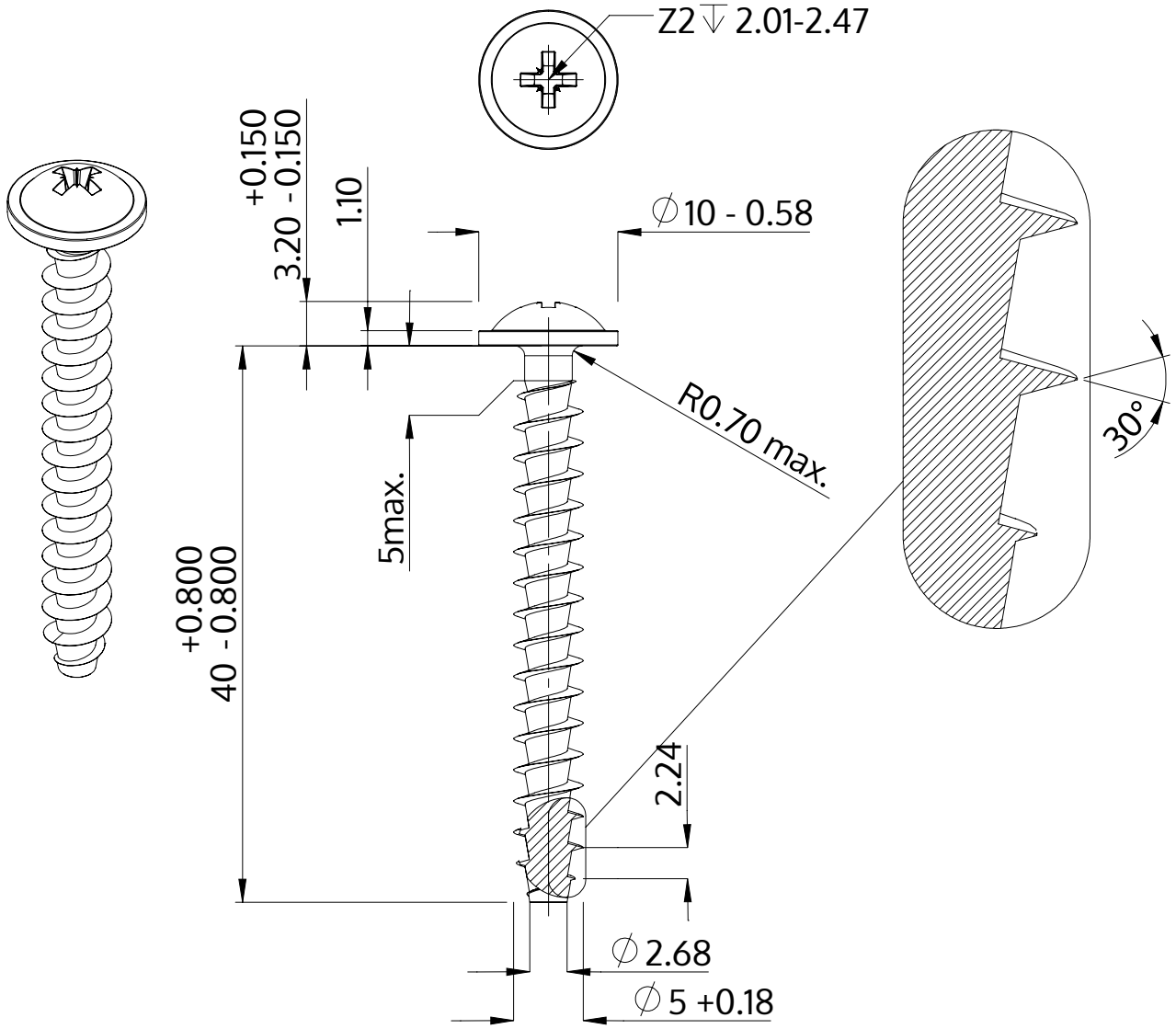

Descripción	STP21A 5.0x40.0 - Z2
Material	Acero Inoxidable A2
Superficie	Laminado brillante, barnizado y pasivado
Peso	4.025 kg / 1000 Piezas

SCREWERK	**STP21A0500400E**	
Diseño métrico	Escalada None:1	2024-05