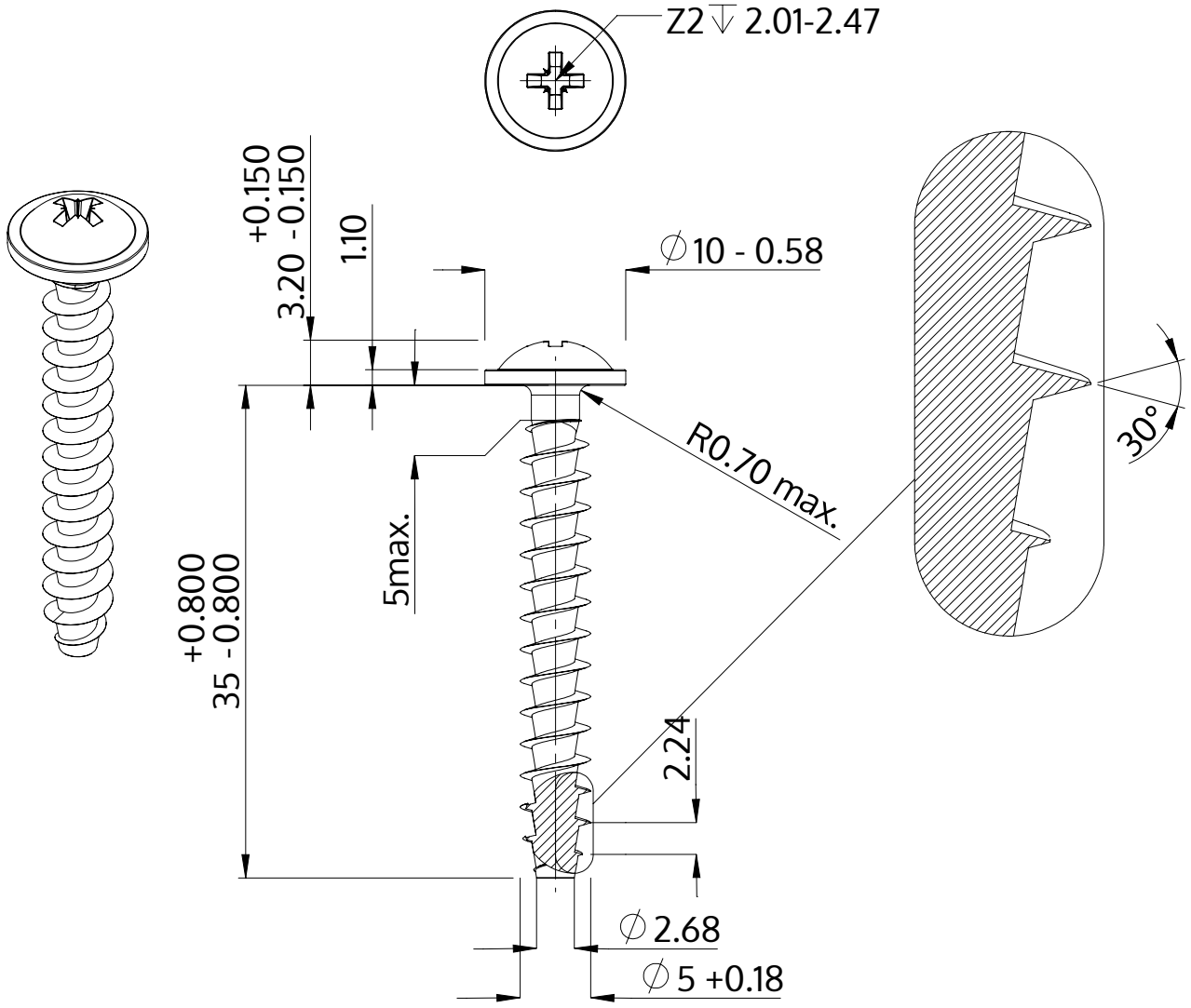

Descriere	STP21A 5.0x35.0 - Z2
Material	oțel, călit
Exterior	zincat 5-7 µm, recopt, pasivat transparent/albastru
Greutate	3.655 kg / 1000 unități

SCREWERK	**STP21A0500350S**	
Desen metric A4	Scalarea 2:1	2024-10