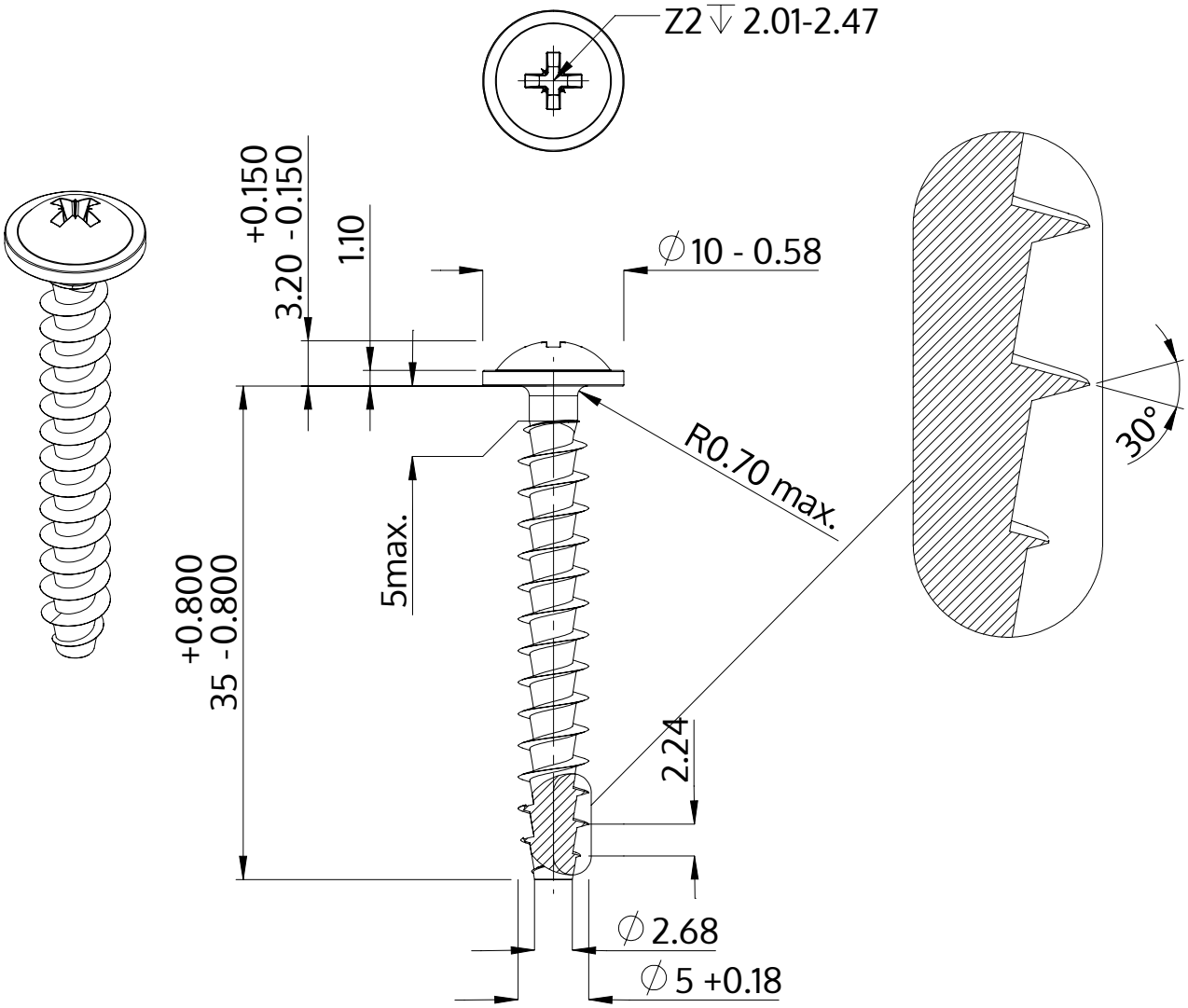

Popis	STP21A 5.0x35.0 - Z2
Materiál	Nerezová ocel A2
Povrch	holá, mořená a pásová ocel
Hmotnost	3.655 kg / 1000 Kus

SCREWERK	**STP21A0500350E**	
Metric výkres A4	Měřítko None:1	2024-04