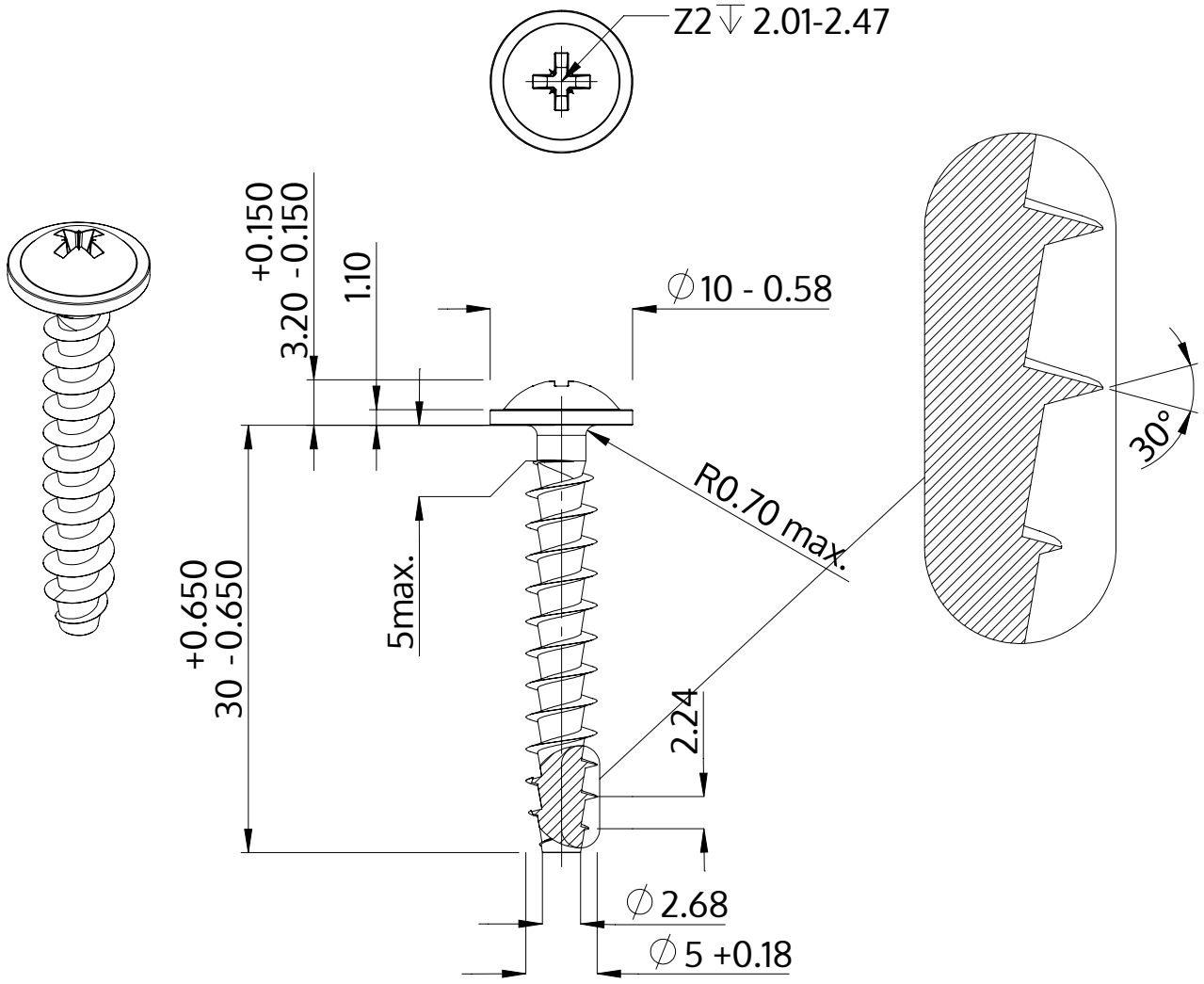

Açıklaması	STP21A 5.0x30.0 - Z2
Malzeme	Çelik, sertleştirilmiş
Kaplama	galvanizli 5-7 µm, temperliö mavi / şeffaf pasifleştirilmiştir
Ağırlık	3.284 kg / 1000 Adet

SCREWERK	**STP21A0500300S**	
Metrik çizim A4	Ölçeklendirme None:1	2024-04