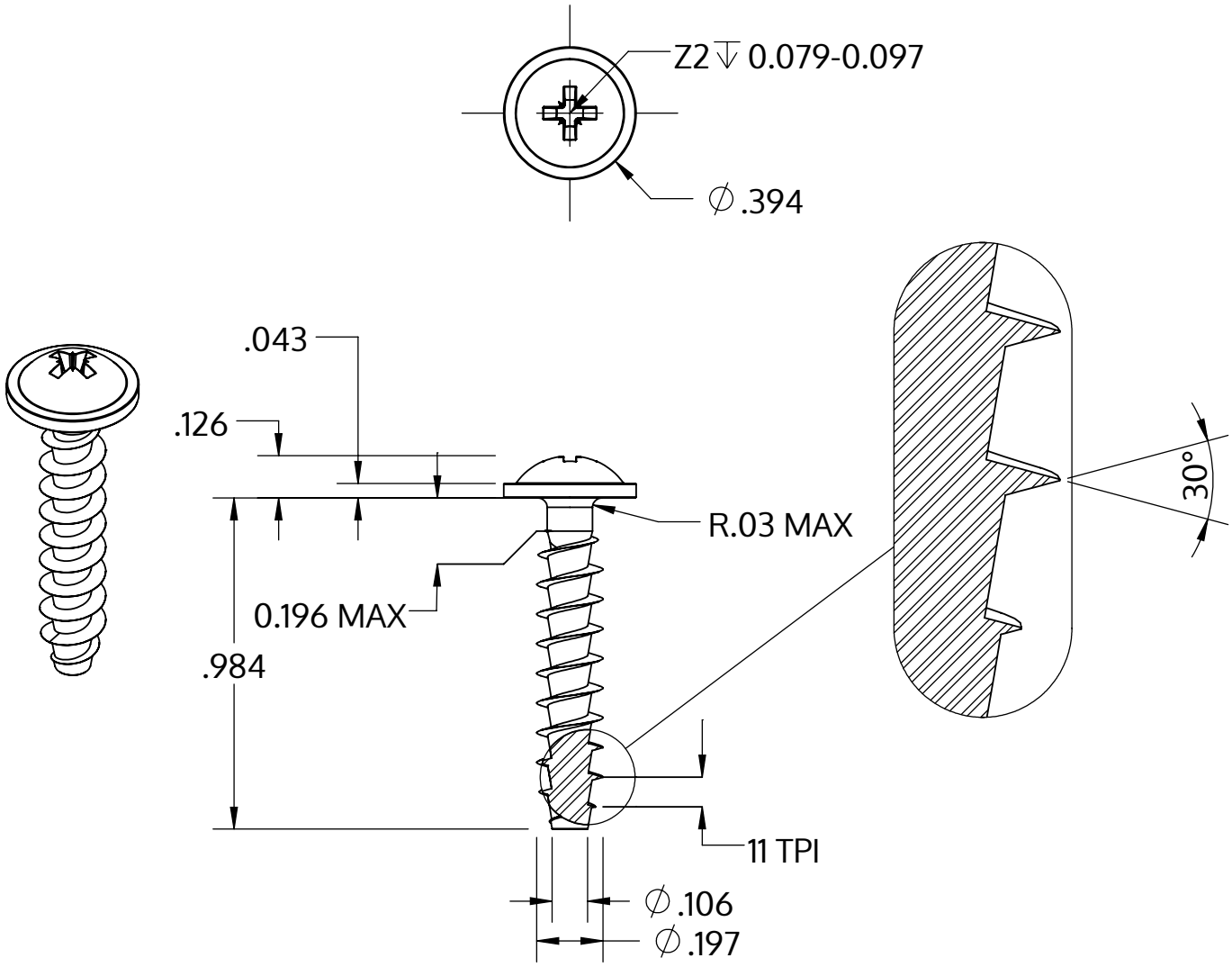

Metric size	M5 x 2.24 mm
US size (converted)	#11-11
	Tolerances [inch]
Length	+/- 0.025
Head diameter	+0 / -0.022
Head height	+/- 0.005
Thread diameter	+0.007 / -0

Popis	STP21A 5.0x25.0 - Z2
Materiál	Nerezová ocel A2
Povrch	holá, mořená a pásová ocel
Hmotnost	2.914 kg / 1000 Kus

SCREWERK	**STP21A0500250E**	
_Zoll Zeichnung Größe A	Měřítko None:1	2024-04