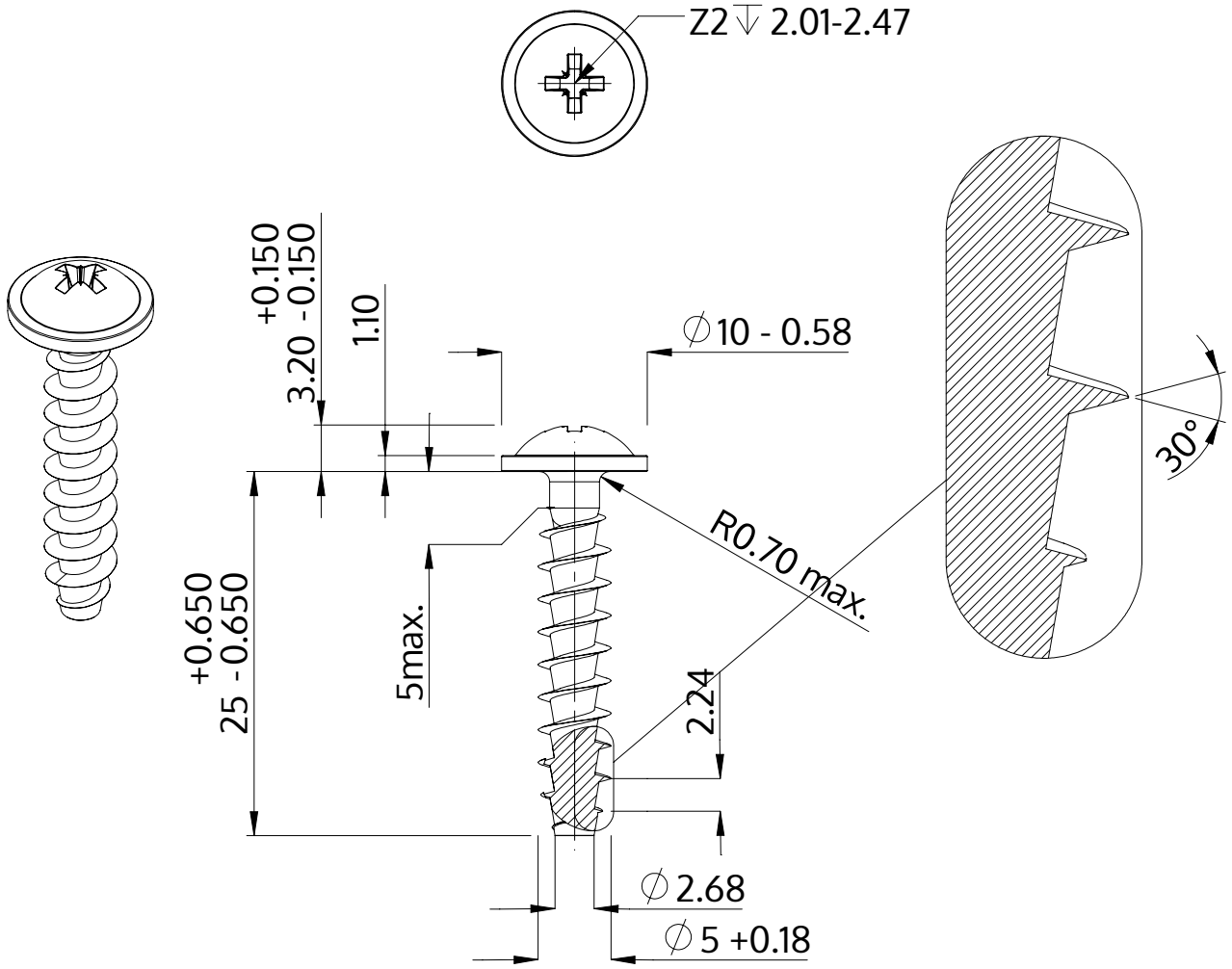

Beskrivning	STP21A 5.0x25.0 - Z2
Material	stål, härdat
Yta	ZnNi svart-passiviserad/Cr-VI-fri, härdad, förseglad
Vikt	2.914 kg / 1000 styck

SCREWERK	**STP21A0500250B**	
Metrisk skiss A4	Skala 2:1	2024-10