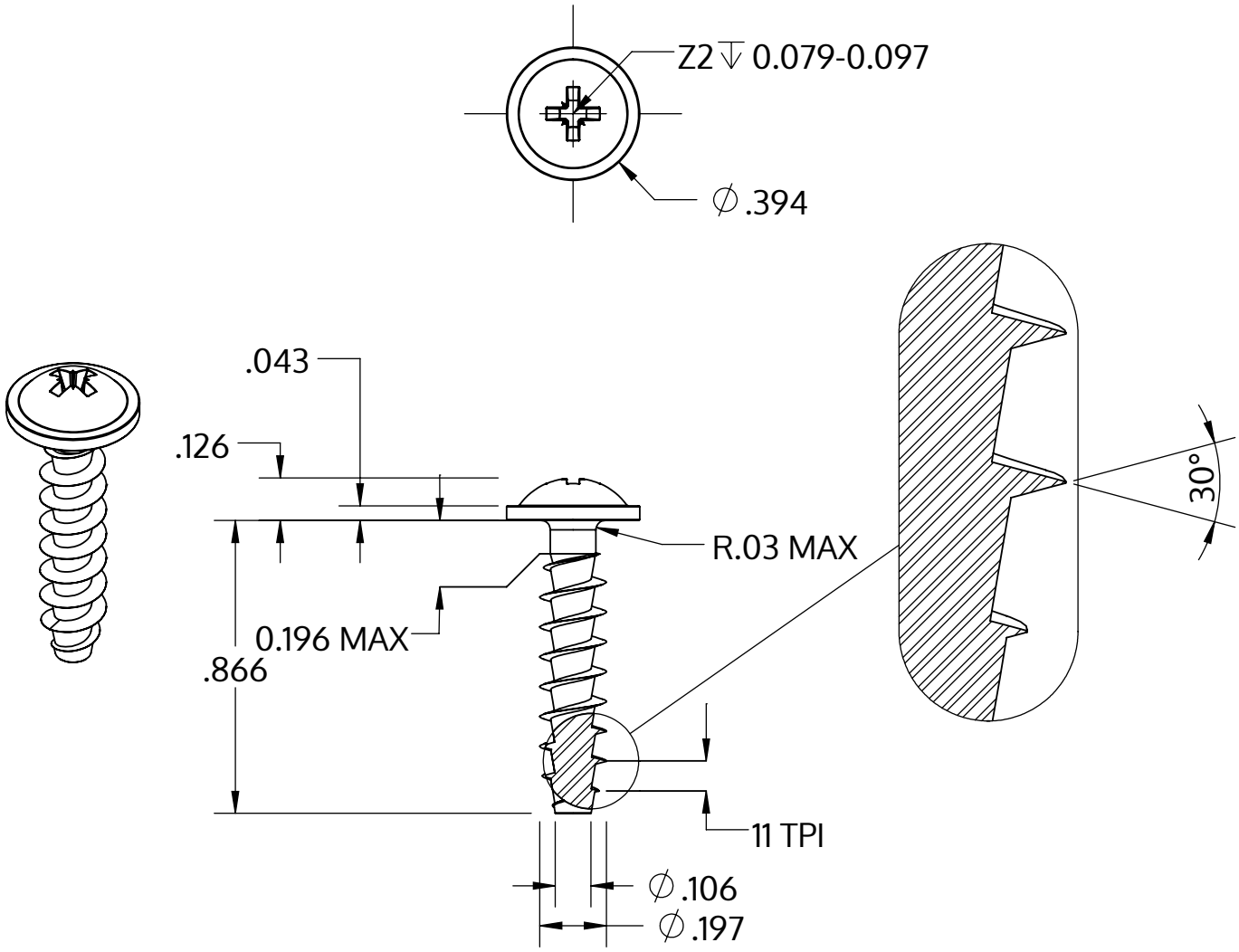

Metric size	M5 x 2.24 mm
US size (converted)	#11-11
	Tolerances [inch]
Length	+/- 0.025
Head diameter	+0 / -0.022
Head height	+/- 0.005
Thread diameter	+0.007 / -0

Описание	STP21A 5.0x22.0 - Z2
Материал	сталь, упрочненная
Поверхность	Оцинковка 5-7µm, термообработка,синий / прозрачный пассивация
Вес	2.692 kg / 1000 Штука

SCREWERK	**STP21A0500220S**	
_Zoll Zeichnung Größe A	Шкала 2:1	2024-10