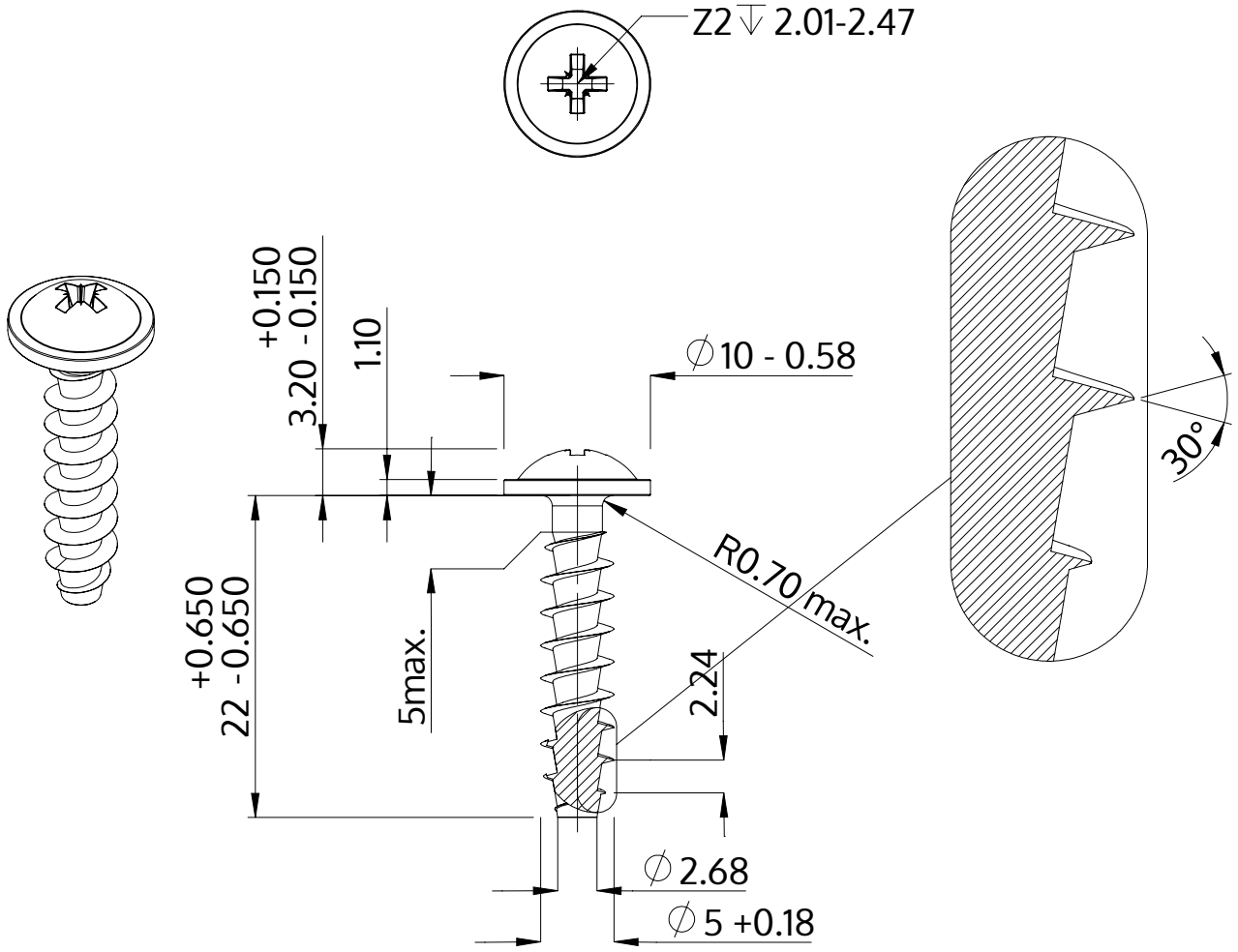

Descriere	STP21A 5.0x22.0 - Z2
Material	oţel inoxidabil A2
Exterior	neacoperit, murat și pasivat
Greutate	2.692 kg / 1000 unități

SCREWERK	**STP21A0500220E**	
Desen metric A4	Scalarea None:1	2024-04