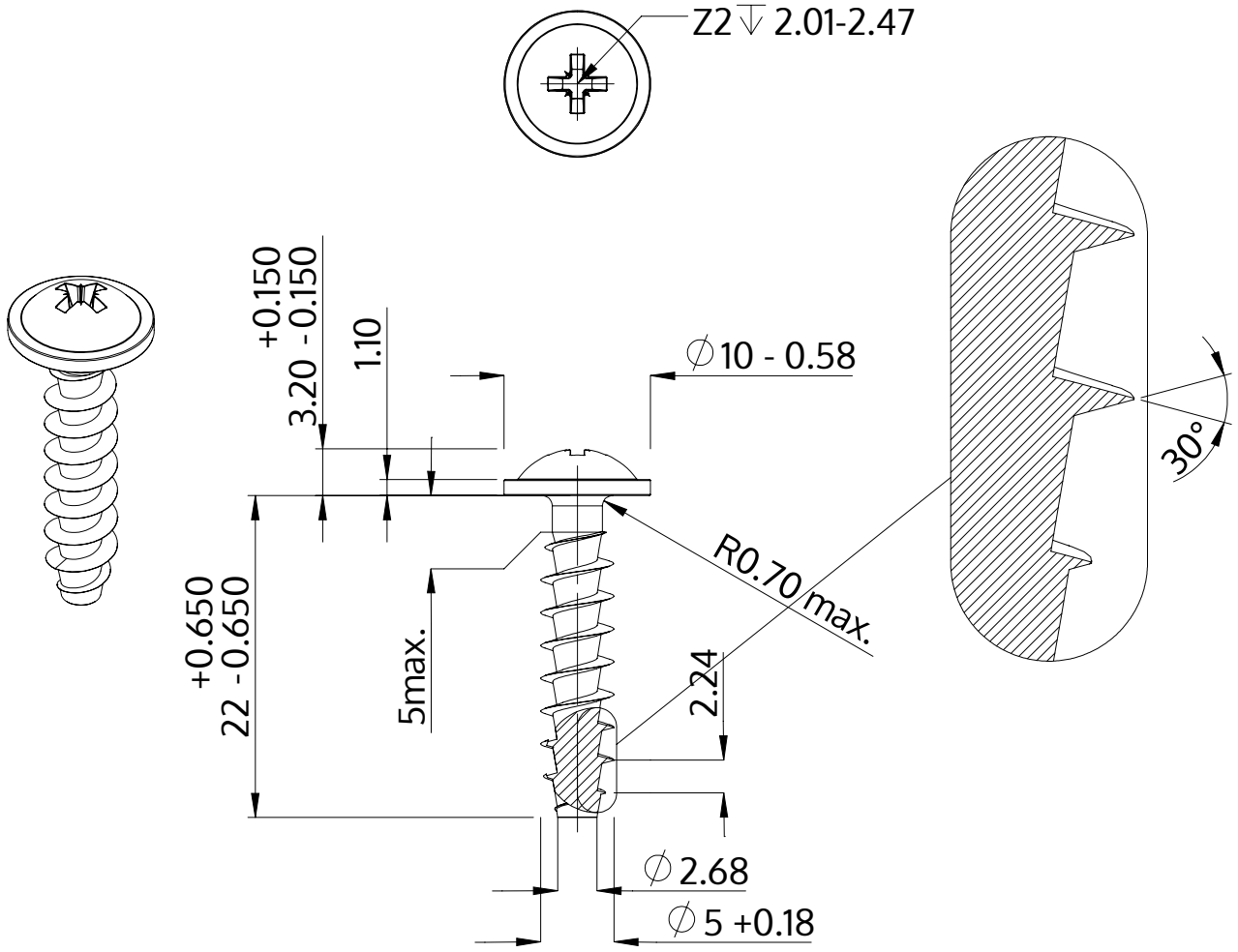

Beschrijving	STP21A 5.0x22.0 - Z2
Materiaal	roestvrij staal A2
Oppervlak	blank, geetst en gepassieveerd
Gewicht	2.692 kg / 1000 stuk

SCREWERK	**STP21A0500220E**	
Metrische tekening A4	Schaal 2:1	2024-10