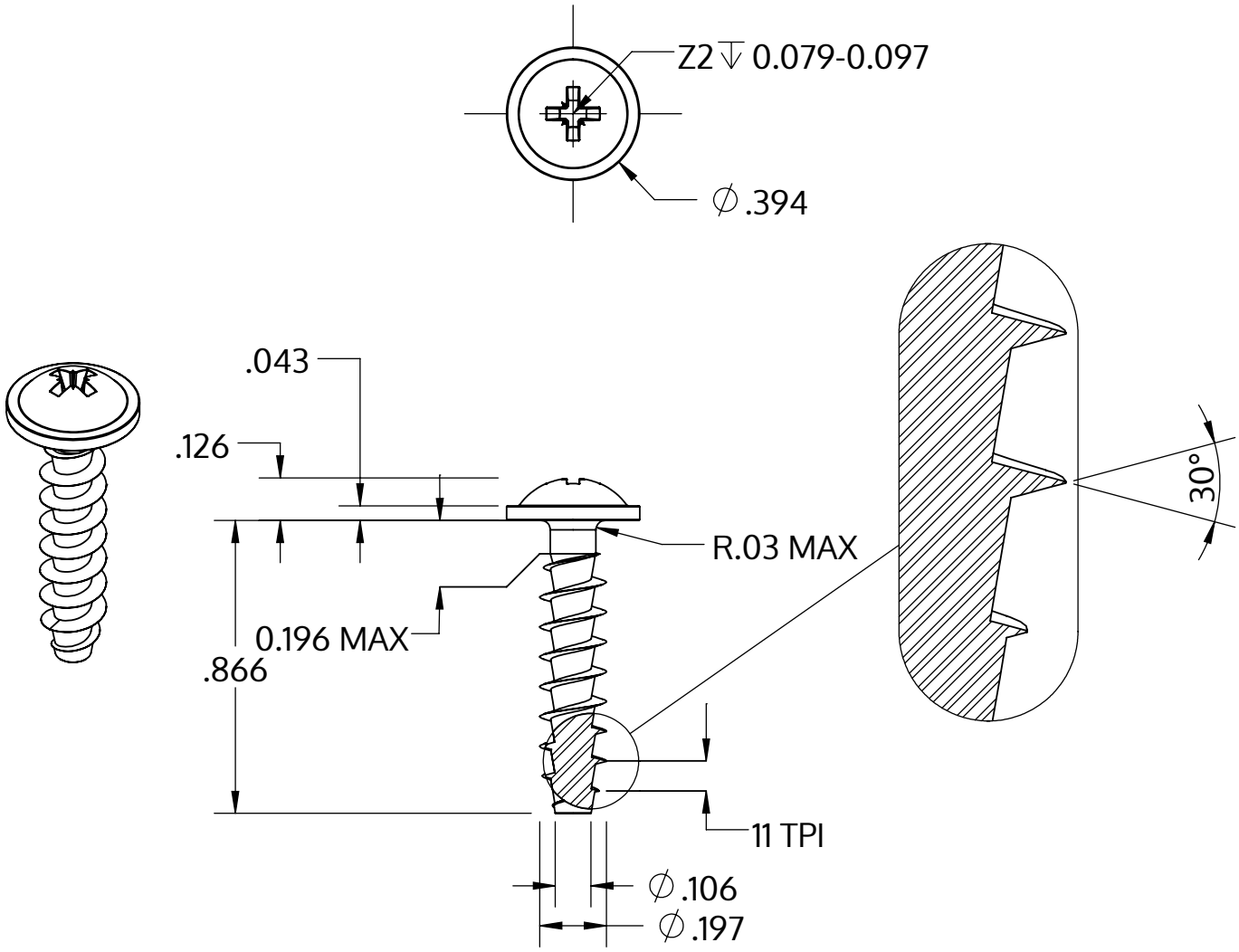

Metric size	M5 x 2.24 mm
US size (converted)	#11-11
	Tolerances [inch]
Length	+/- 0.025
Head diameter	+0 / -0.022
Head height	+/- 0.005
Thread diameter	+0.007 / -0

Beschrijving	STP21A 5.0x22.0 - Z2
Materiaal	roestvrij staal A2
Oppervlak	blank, geetst en gepassieveerd
Gewicht	2.692 kg / 1000 stuk

SCREWERK	**STP21A0500220E**	
_Zoll Zeichnung Größe A	Schaal 2:1	2024-10