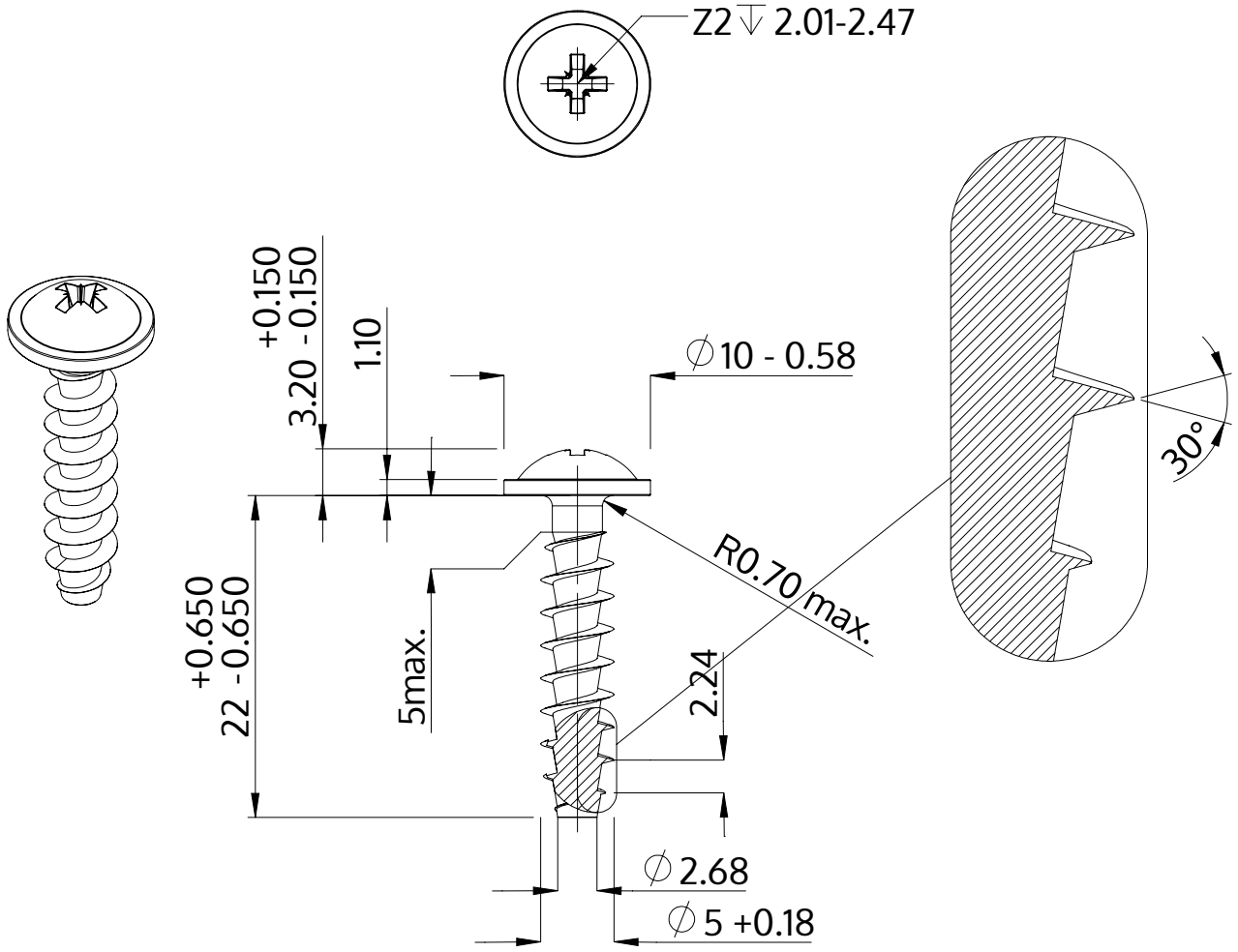

Beskrivelse	STP21A 5.0x22.0 - Z2
Materiale	Ædelstål A2
Overflade	blank, bejdset og passiveret
Vægt	2.692 kg / 1000 stykke

SCREWERK	**STP21A0500220E**	
Metrisk tegning A4	Skalering 2:1	2024-10