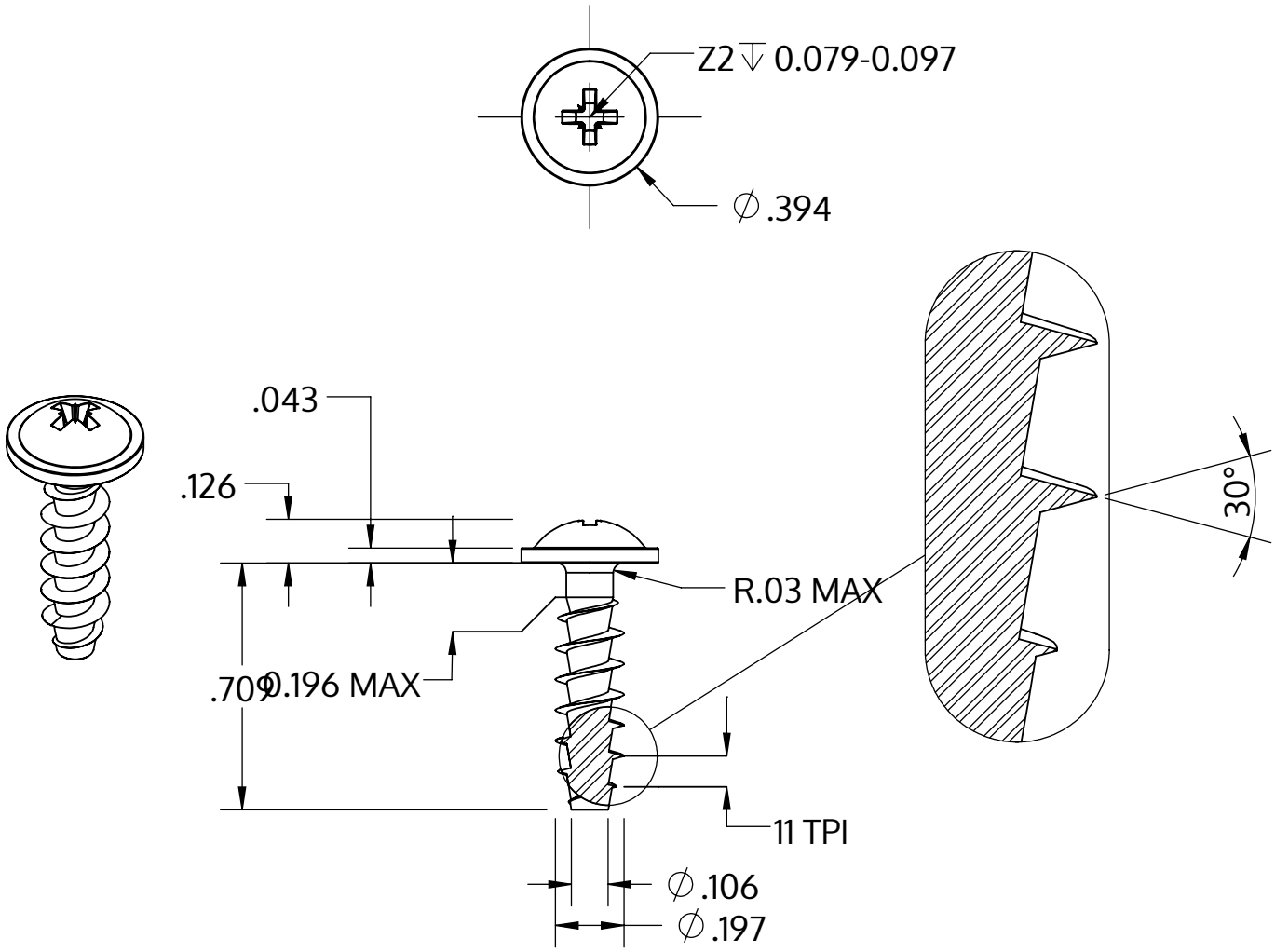

Metric size	M5 x 2.24 mm
US size (converted)	#11-11
	Tolerances [inch]
Length	+/- 0.021
Head diameter	+0 / -0.022
Head height	+/- 0.005
Thread diameter	+0.007 / -0

Descrizione	STP21A 5.0x18.0 - Z2
Materiale	acciaio, temprato
Superficie	zincato 5-7 micron, ricotto, blu / trasparente passivato
Peso	2.396 kg / 1000 pezzi

SCREWERK	**STP21A0500180S**	
_Zoll Zeichnung Größe A	Scala 2:1	2024-10