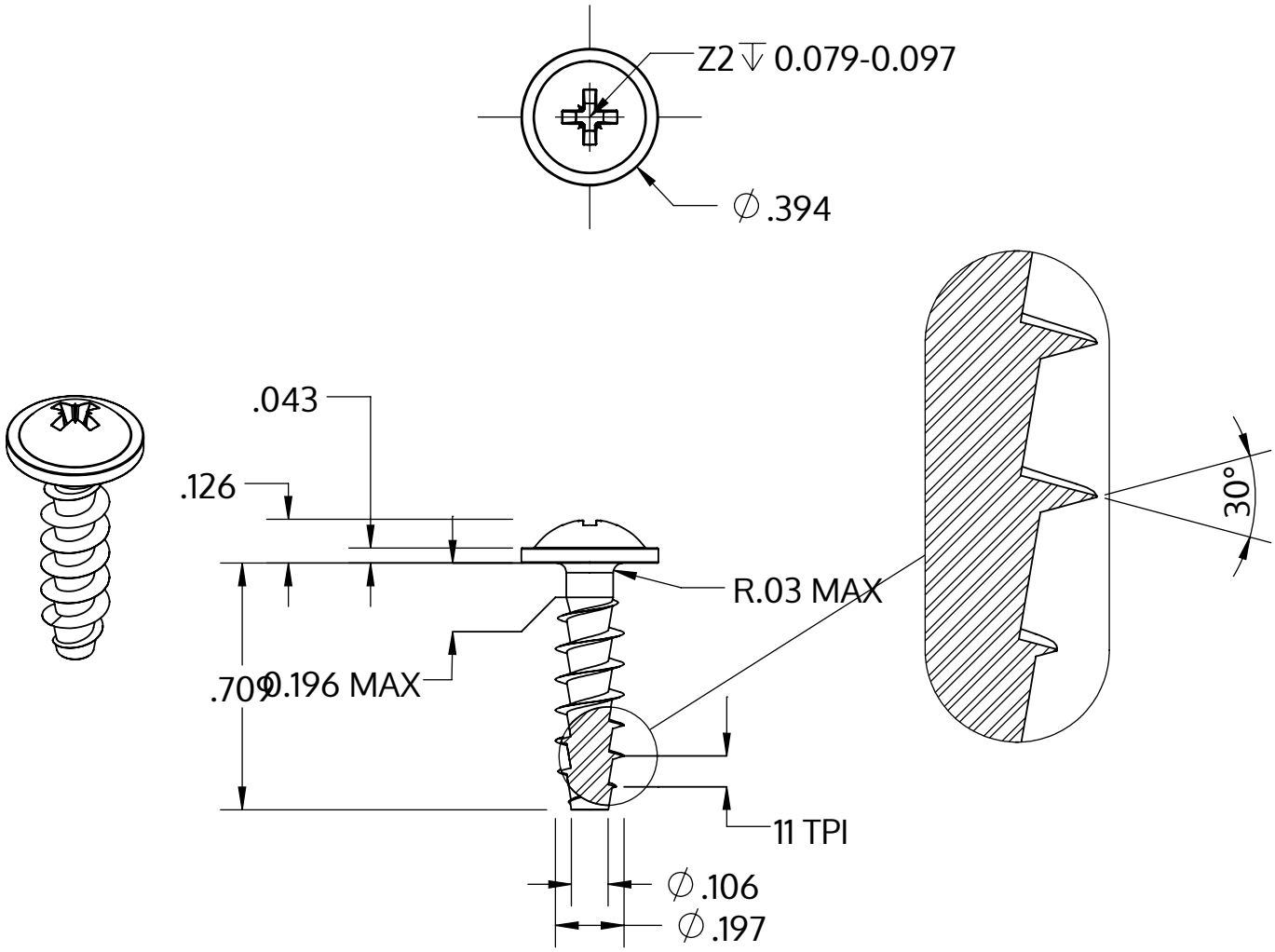

Metric size	M5 x 2.24 mm
US size (converted)	#11-11
	Tolerances [inch]
Length	+/- 0.021
Head diameter	+0 / -0.022
Head height	+/- 0.005
Thread diameter	+0.007 / -0

Beskrivelse	STP21A 5.0x18.0 - Z2
Materiale	Ædelstål A2
Overflade	blank, bejdset og passiveret
Vægt	2.396 kg / 1000 stykke

SCREWERK	**STP21A0500180E**	
_Zoll Zeichnung Größe A	Skalering 2:1	2024-10