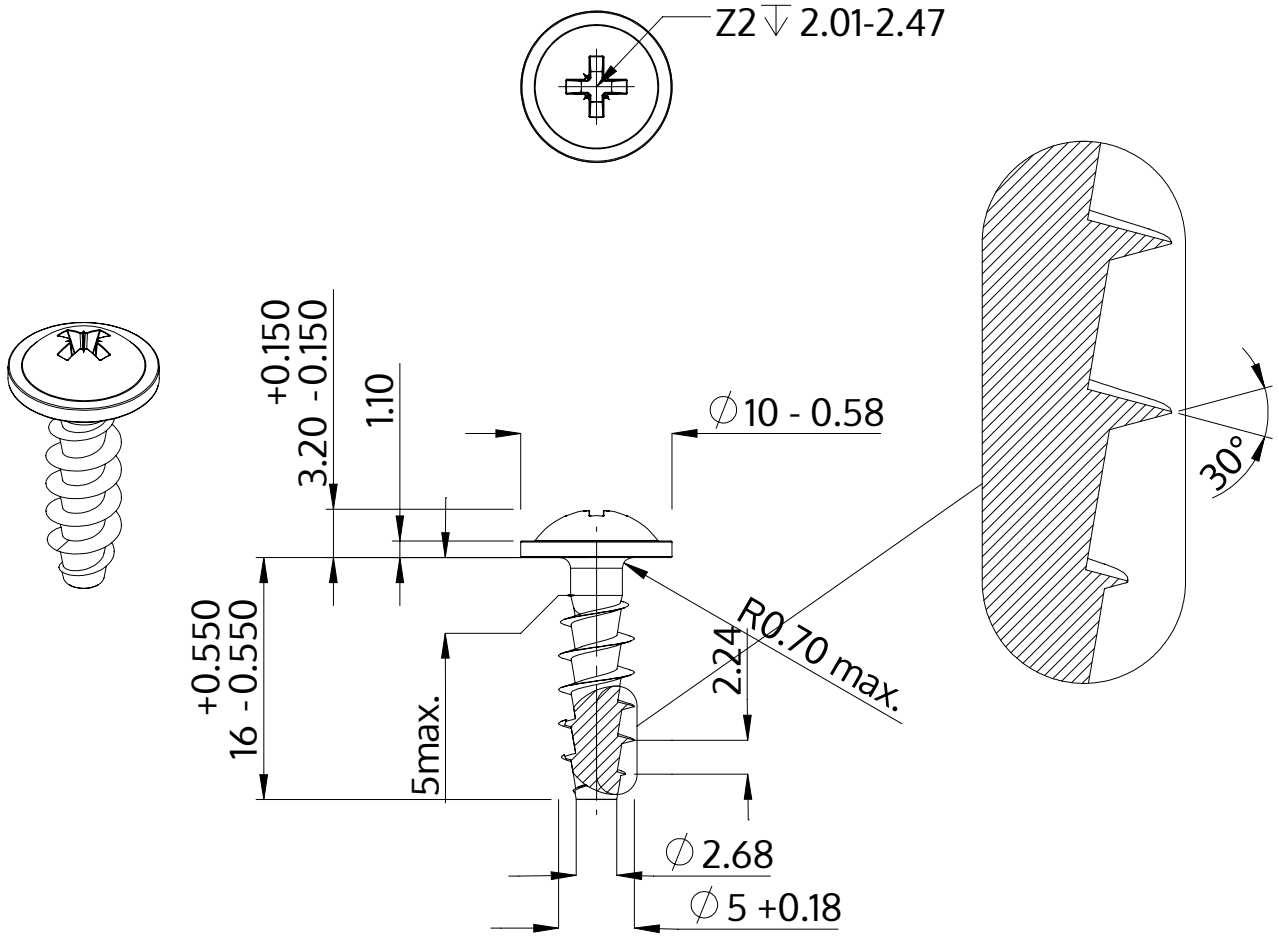


| | |
|---|---|
| Описание | STP21A 5.0x16.0 - Z2 |
| Материал | сталь, упрочненная |
| Поверхность | Оцинковка 5-7µm, термообработка,синий / прозрачный пассивация |
| Вес | 2.248 kg / 1000 Штука |

| | | |
|---|---|---|
| SCREWERK | **STP21A0500160S** | |
| Метрический чертеж A4 | Шкала 2:1 | 2024-10 |