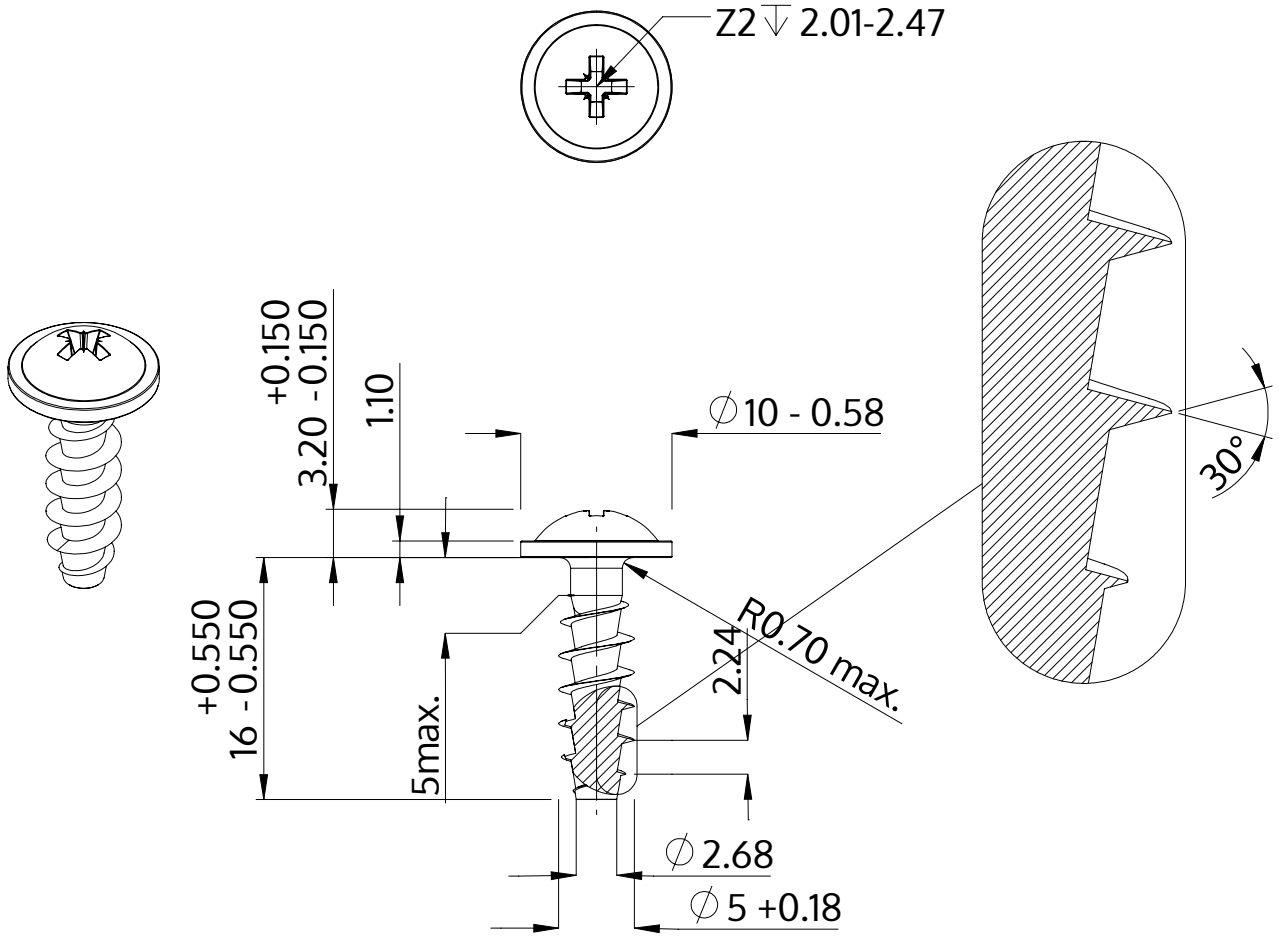

Beschreibung	STP21A 5.0x16.0 - Z2
Werkstoff	Stahl, vergütet
Oberfläche	verzinkt 5-7 µm, getempert, blau / transparent passiviert
Gewicht	2.248 kg / 1000 Stück

SCREWERK	**STP21A0500160S**	
Metrische Zeichnung A4	Skalierung 2:1	2024-10