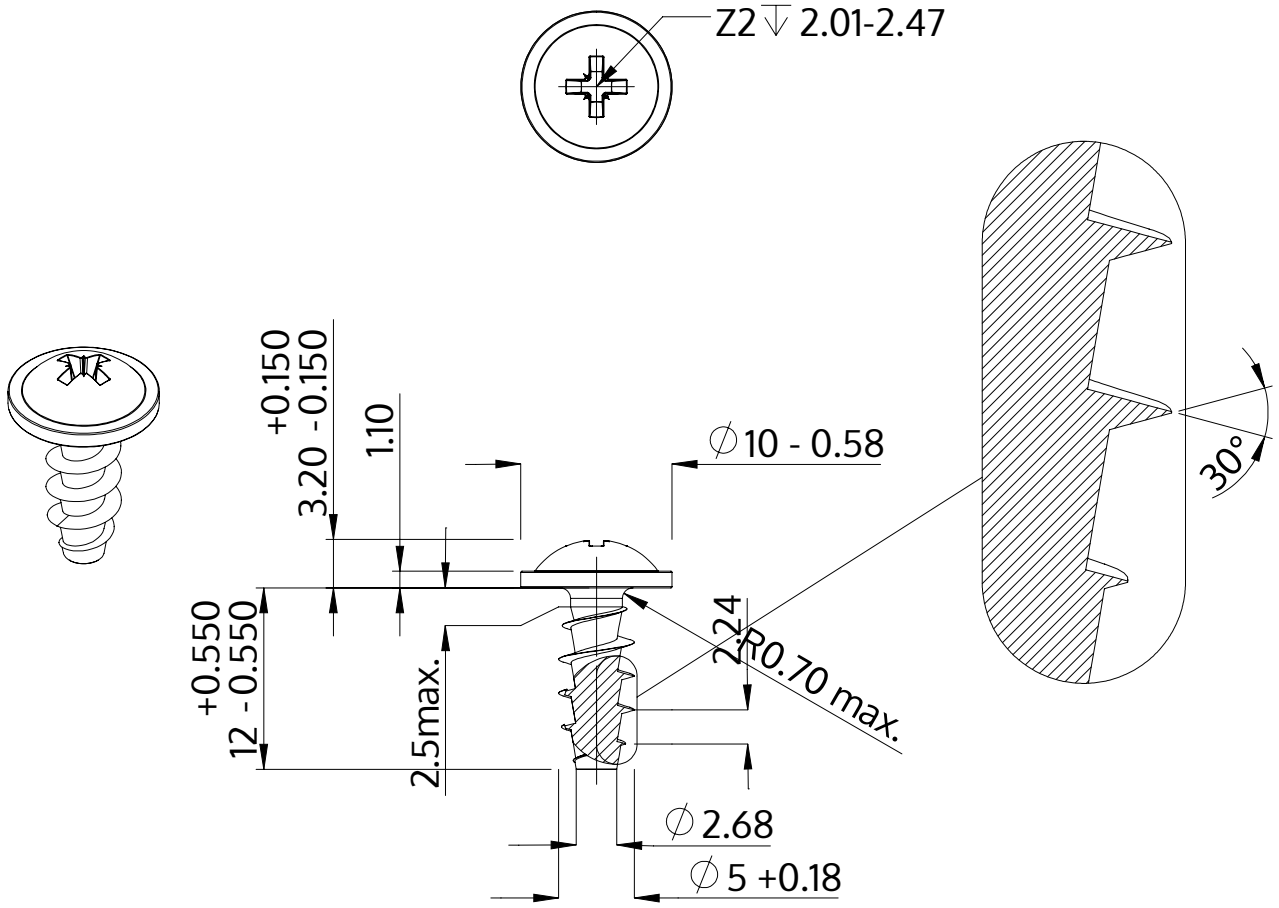

Beskrivelse	STP21A 5.0x12.0 - Z2
Materiale	Ædelstål A2
Overflade	blank, bejdset og passiveret
Vægt	1.951 kg / 1000 stykke

SCREWERK	**STP21A0500120E**	
Metrisk tegning A4	Skalering None:1	2024-04