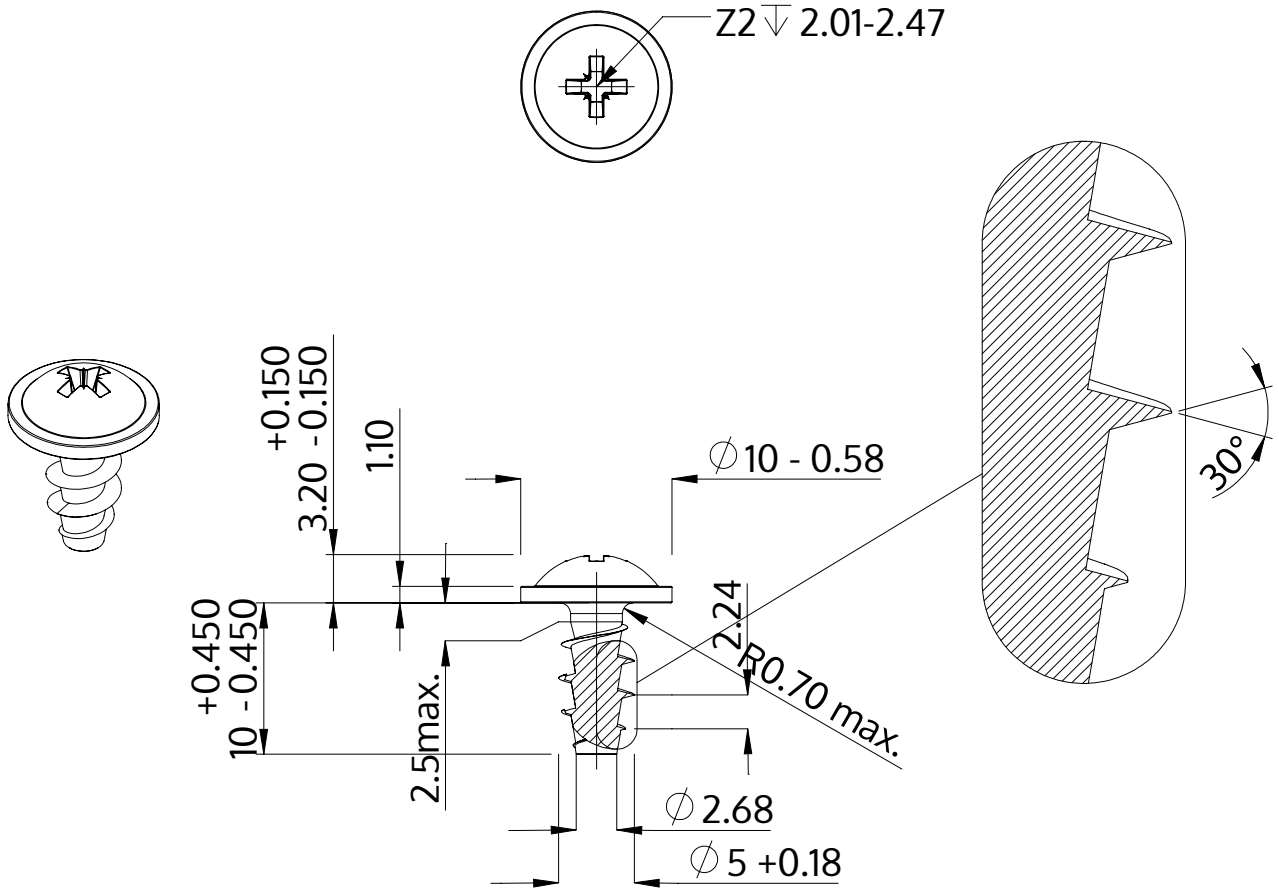

Opis	STP21A 5.0x10.0 - Z2
Materiał	Stal szlachetna A2
Powierzchnia	Prosta, bejcowana i pasywowana
Waga	1.803 kg / 1000 sztuk

SCREWERK	**STP21A0500100E**	
Rysunek metryczny A4	Skala 2:1	2024-10