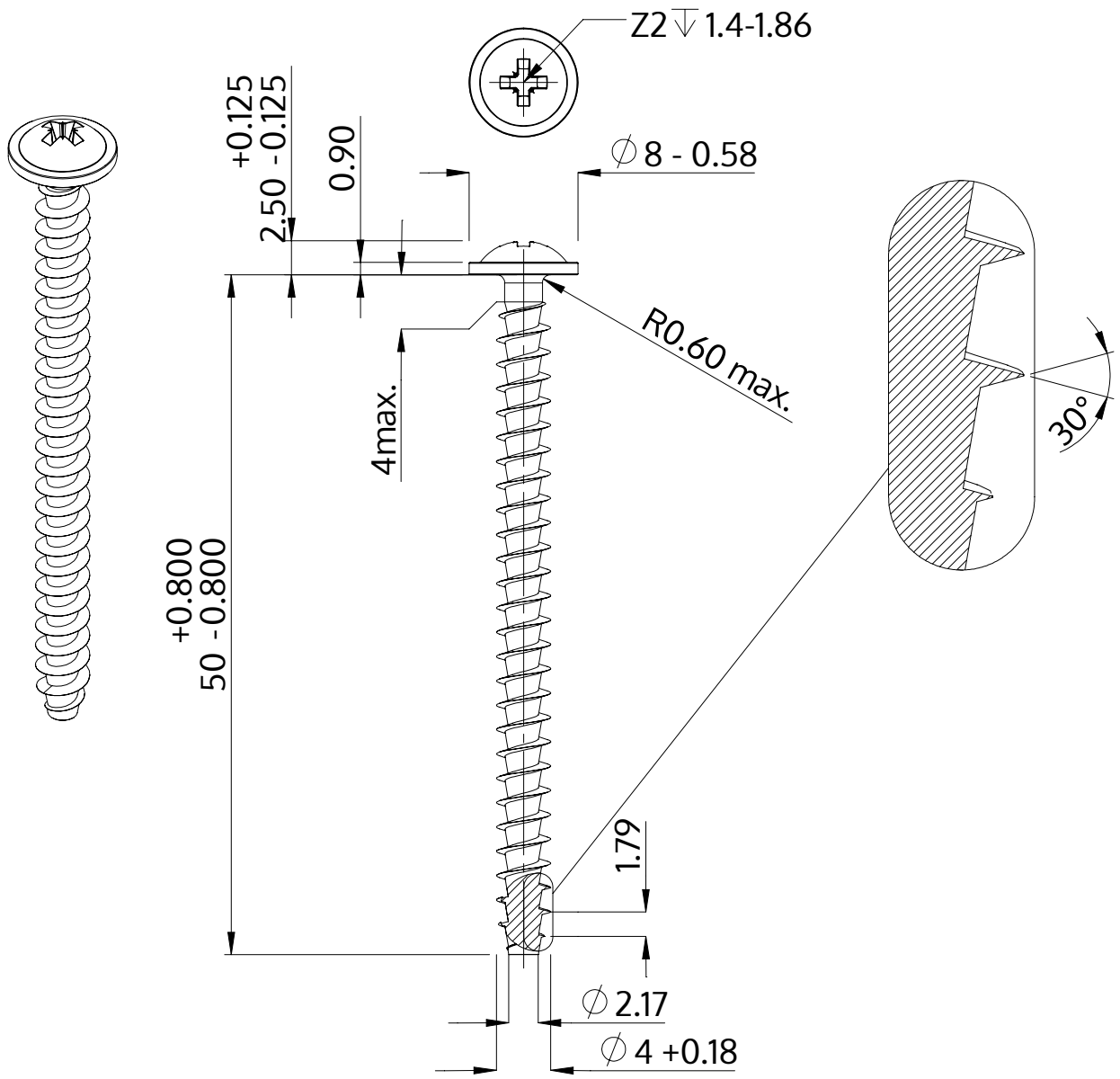

Açıklaması	STP21A 4.0x50.0 - Z2
Malzeme	Paslanmaz Çelik A2
Kaplama	Parlak, cilalanmış ve pasifleştirilmiştir
Ağırlık	2.911 kg / 1000 Adet

SCREWERK	**STP21A0400500E**	
Metrik çizim A4	Ölçeklendirme 2:1	2024-10