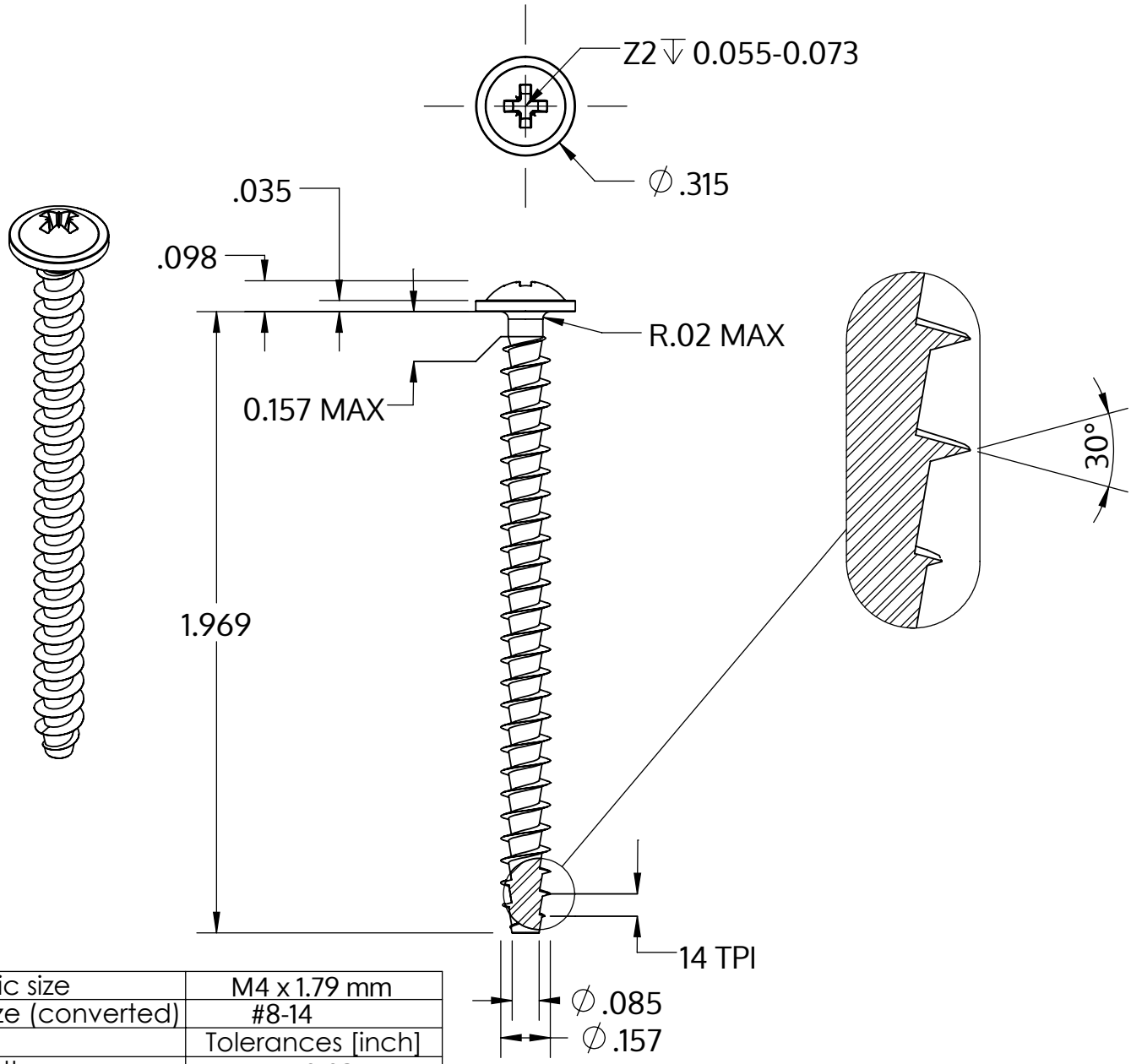

Metric size	M4 x 1.79 mm
US size (converted)	#8-14
	Tolerances [inch]
Length	+/- 0.031
Head diameter	+0 / -0.022
Head height	+/- 0.004
Thread diameter	+0.007 / -0

Descripción	STP21A 4.0x50.0 - Z2
Material	Acero Inoxidable A2
Superficie	Laminado brillante, barnizado y pasivado
Peso	2.911 kg / 1000 Piezas

SCREWERK	**STP21A0400500E**	
_Zoll Zeichnung Größe A	Escalada 2:1	2024-10