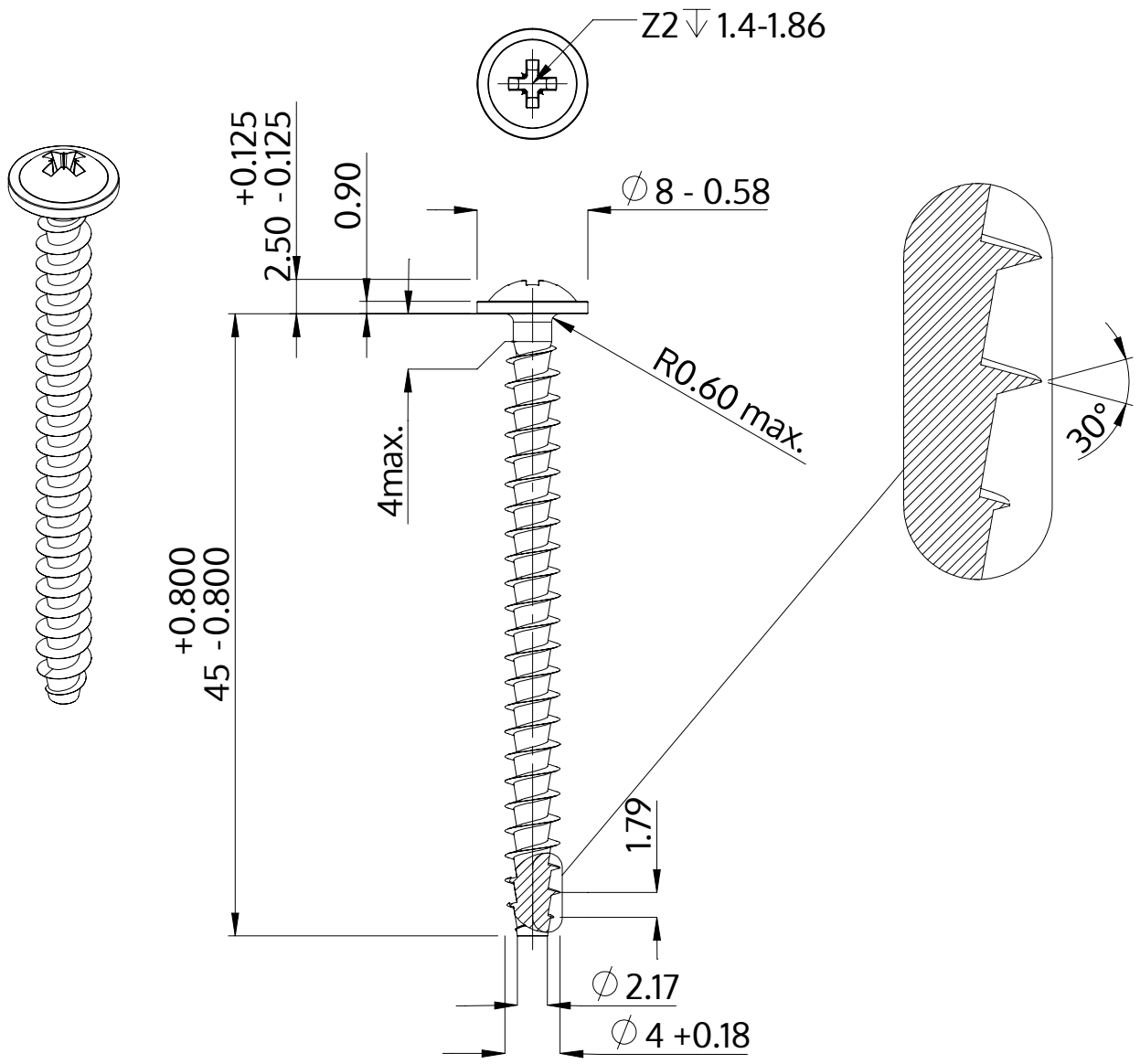

Descriere	STP21A 4.0x45.0 - Z2
Material	oţel inoxidabil A2
Exterior	neacoperit, murat și pasivat
Greutate	2.670 kg / 1000 unități

SCREWERK	**STP21A0400450E**	
Desen metric A4	Scalarea 2:1	2024-10