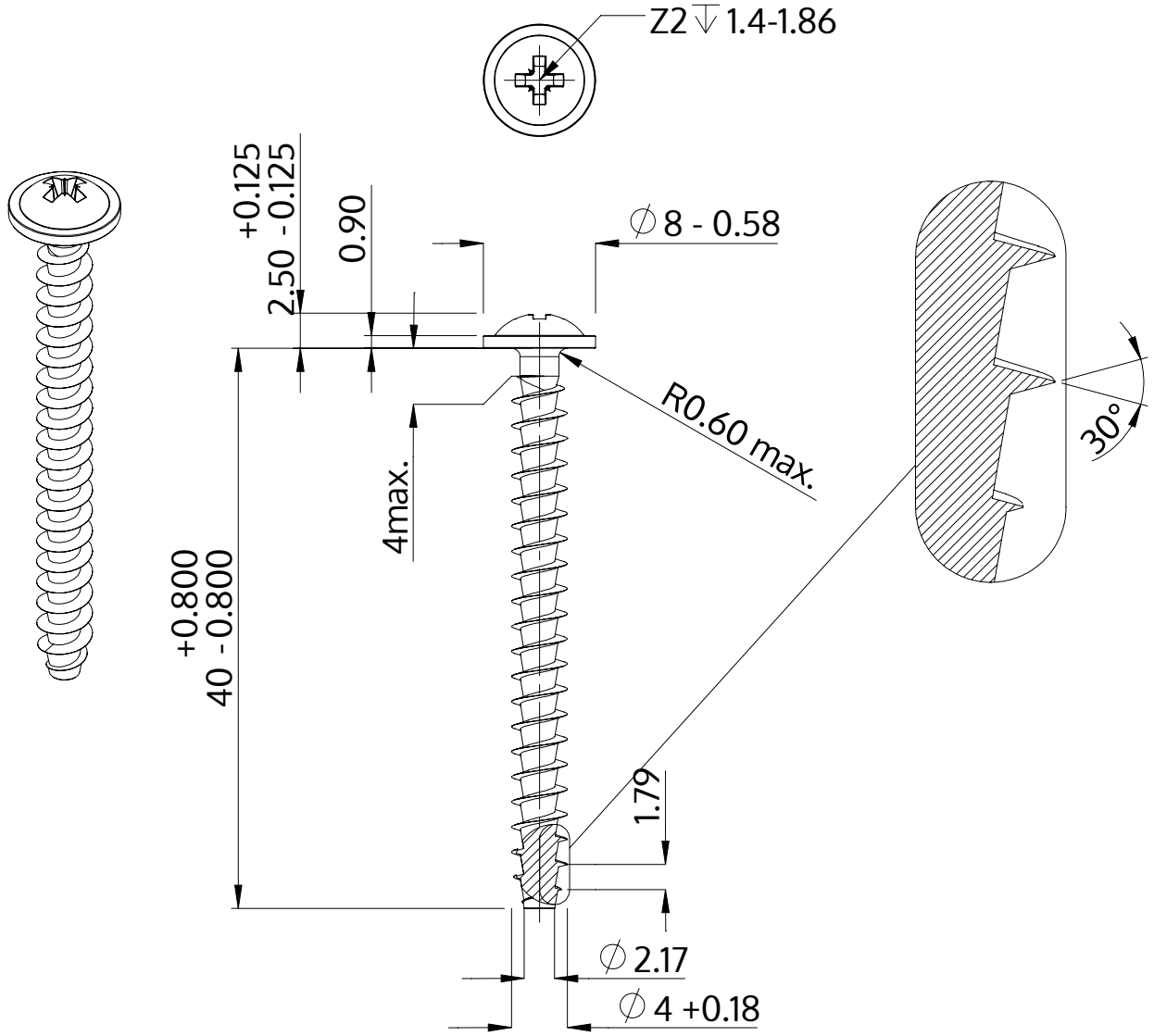

Açıklaması	STP21A 4.0x40.0 - Z2
Malzeme	Paslanmaz Çelik A2
Kaplama	Parlak, cilalanmış ve pasifleştirilmiştir
Ağırlık	2.428 kg / 1000 Adet

SCREWERK	**STP21A0400400E**	
Metrik çizim A4	Ölçeklendirme None:1	2024-04