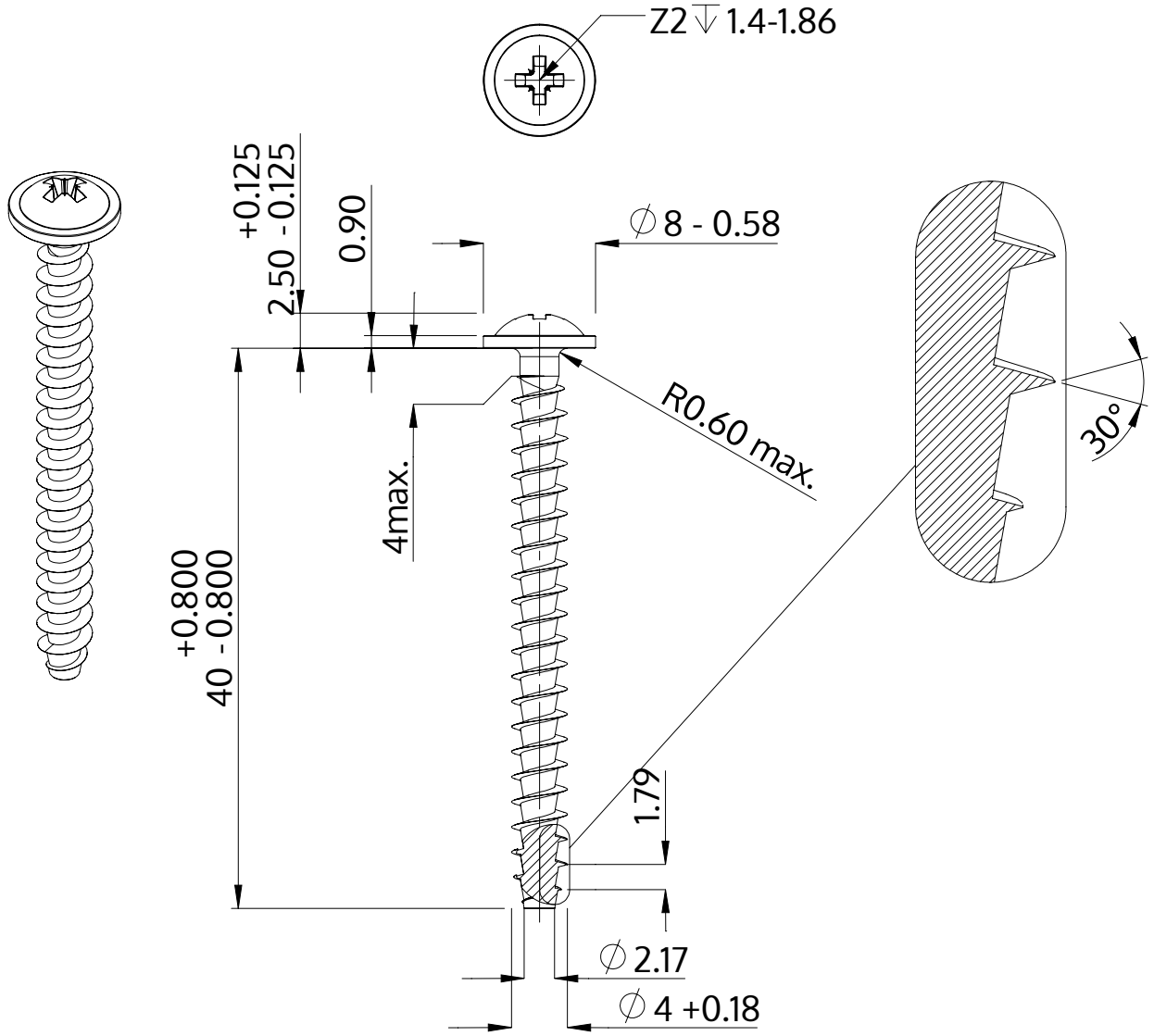

Beschreibung	STP21A 4.0x40.0 - Z2
Werkstoff	Edelstahl A2
Oberfläche	blank, gebeizt und passiviert
Gewicht	2.428 kg / 1000 Stück

SCREWERK	**STP21A0400400E**	
Metrische Zeichnung A4	Skalierung 2:1	2024-10