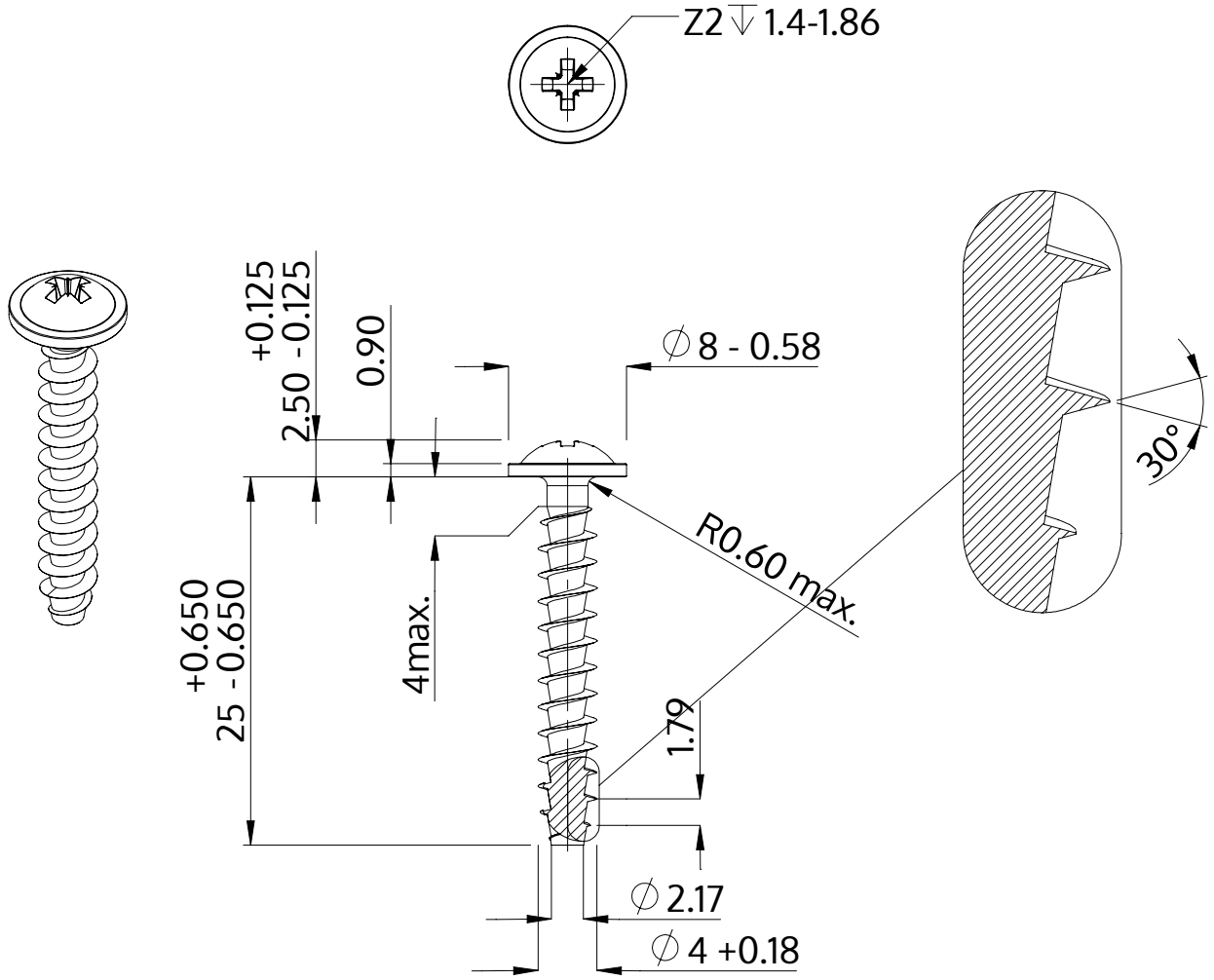

Popis	STP21A 4.0x25.0 - Z2
Materiál	Temperovaná ocel
Povrch	Pozinkovaná 5-7 µm, temperovaná, modrá, pasivovaná průhledně
Hmotnost	1.704 kg / 1000 Kus

SCREWERK	**STP21A0400250S**	
Metric výkres A4	Měřítko 2:1	2024-05