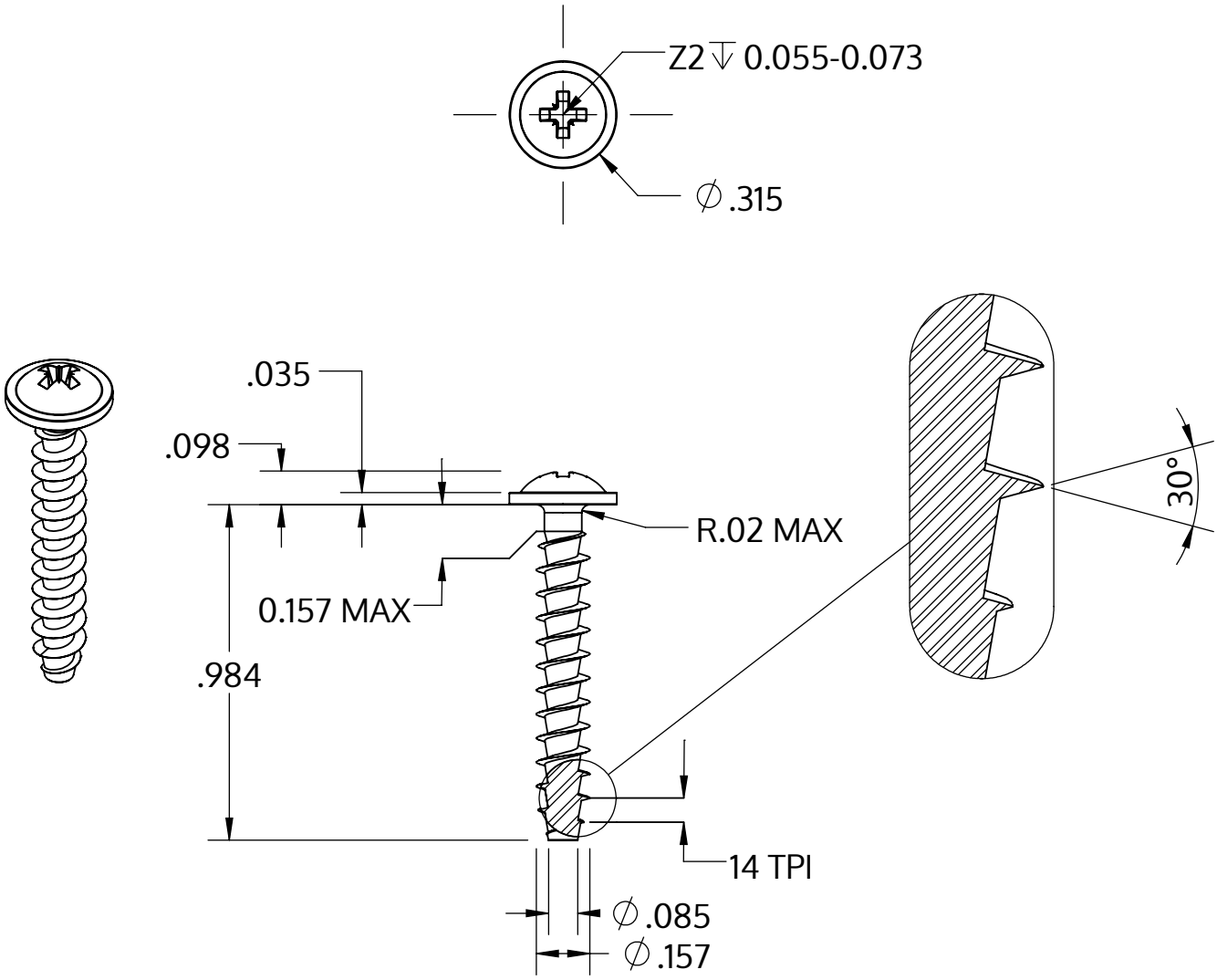

Metric size	M4 x 1.79 mm
US size (converted)	#8-14
	Tolerances [inch]
Length	+/- 0.025
Head diameter	+0 / -0.022
Head height	+/- 0.004
Thread diameter	+0.007 / -0

Beschrijving	STP21A 4.0x25.0 - Z2
Materiaal	veredeld staal
Oppervlak	ZnNi zwart-gepassiveerd, getempert, verzegeld
Gewicht	1.704 kg / 1000 stuk

SCREWERK	**STP21A0400250B**	
_Zoll Zeichnung Größe A	Schaal None:1	2024-05