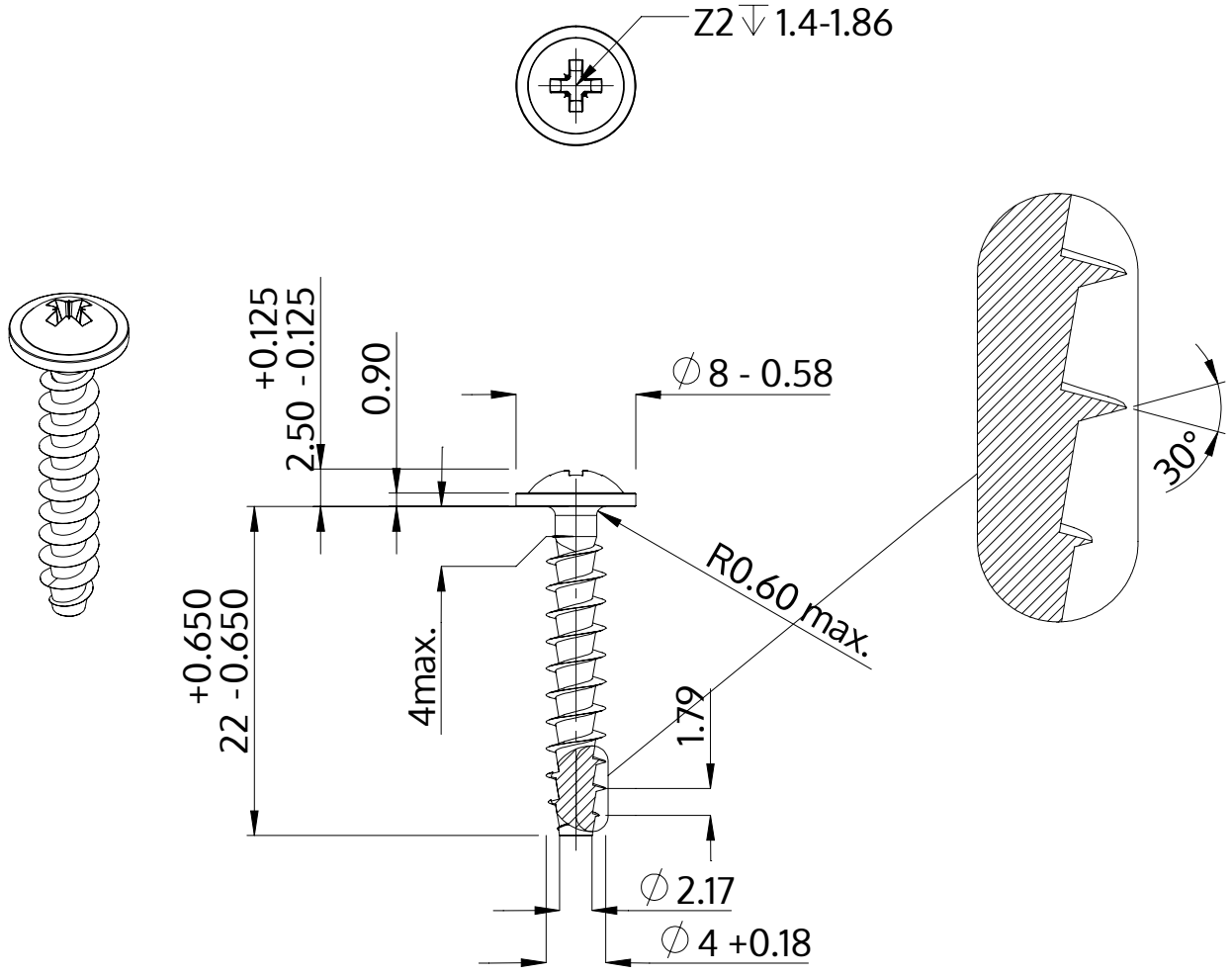

Açıklaması	STP21A 4.0x22.0 - Z2
Malzeme	Çelik, sertleştirilmiş
Kaplama	ZnNi siyah-pasifleştirilmiştir, temperlenmistir, kaplanmış
Ağırlık	1.560 kg / 1000 Adet

SCREWERK	**STP21A0400220B**	
Metrik çizim A4	Ölçeklendirme None:1	2024-04