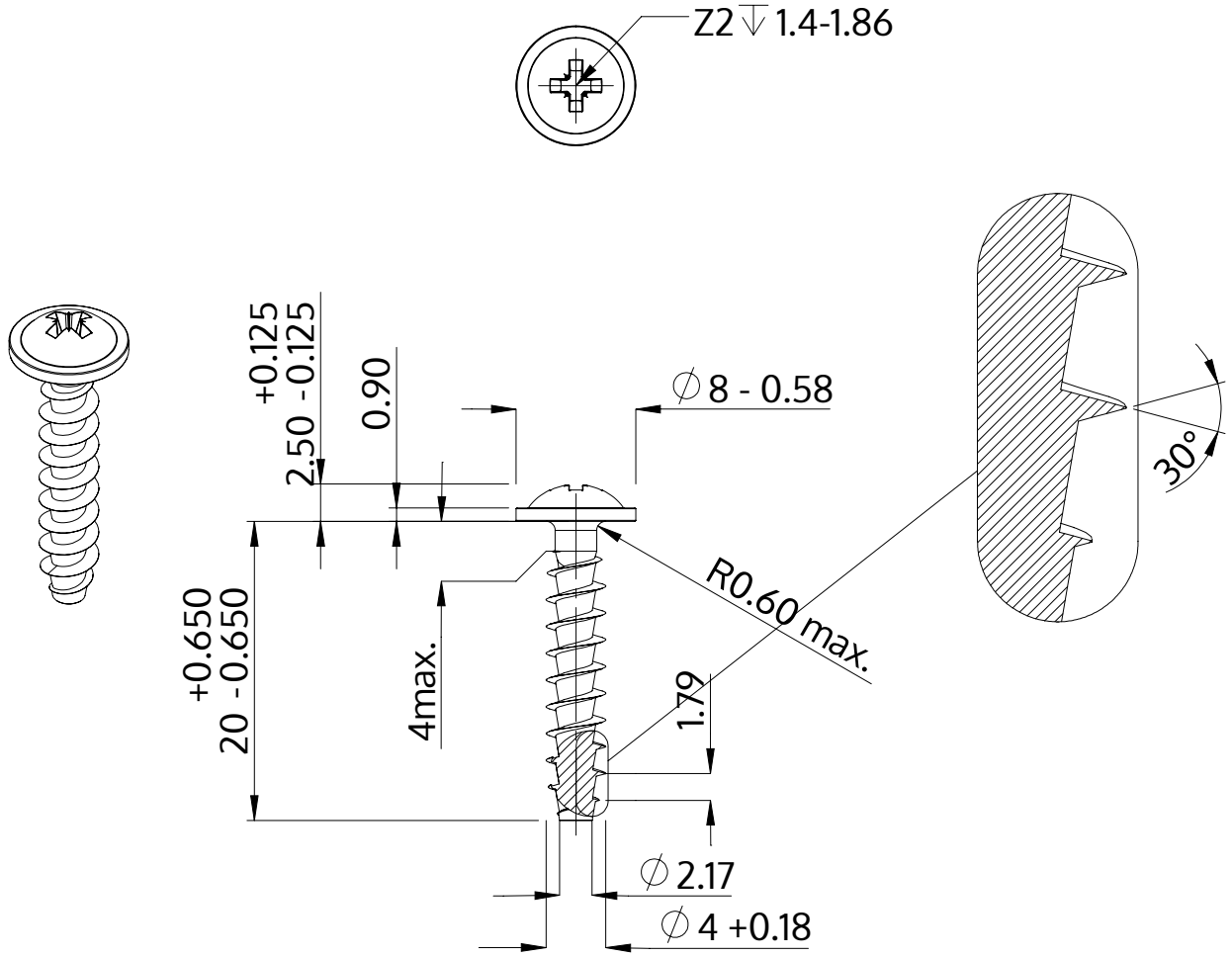

Beschrijving	STP21A 4.0x20.0 - Z2
Materiaal	veredeld staal
Oppervlak	ZnNi zwart-gepassiveerd, getempert, verzegeld
Gewicht	1.463 kg / 1000 stuk

SCREWERK	**STP21A0400200B**	
Metrische tekening A4	Schaal 2:1	2024-10