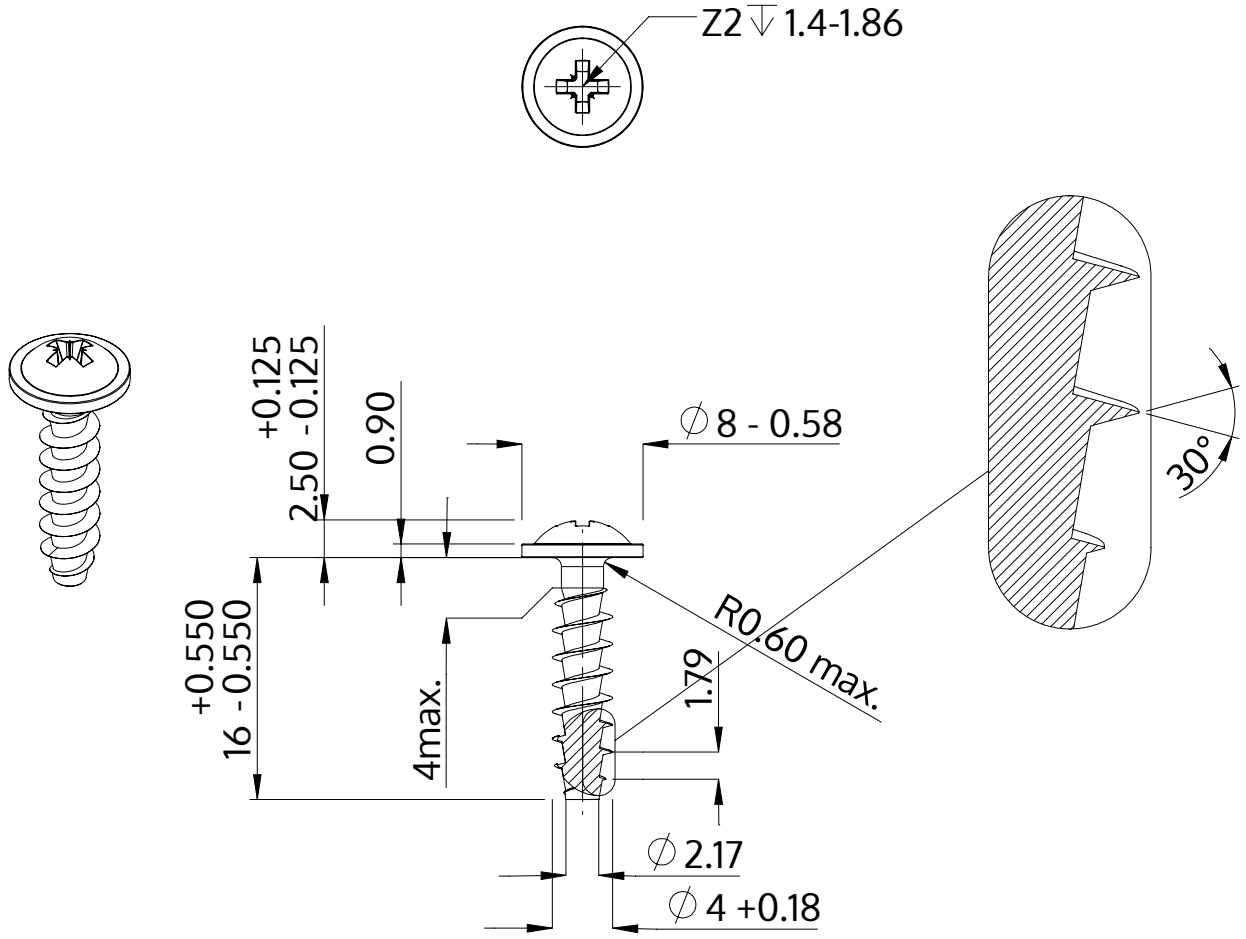

Açıklaması	STP21A 4.0x16.0 - Z2
Malzeme	Paslanmaz Çelik A2
Kaplama	Parlak, cilalanmış ve pasifleştirilmiştir
Ağırlık	1.270 kg / 1000 Adet

SCREWERK	**STP21A0400160E**	
Metrik çizim A4	Ölçeklendirme 2:1	2024-10