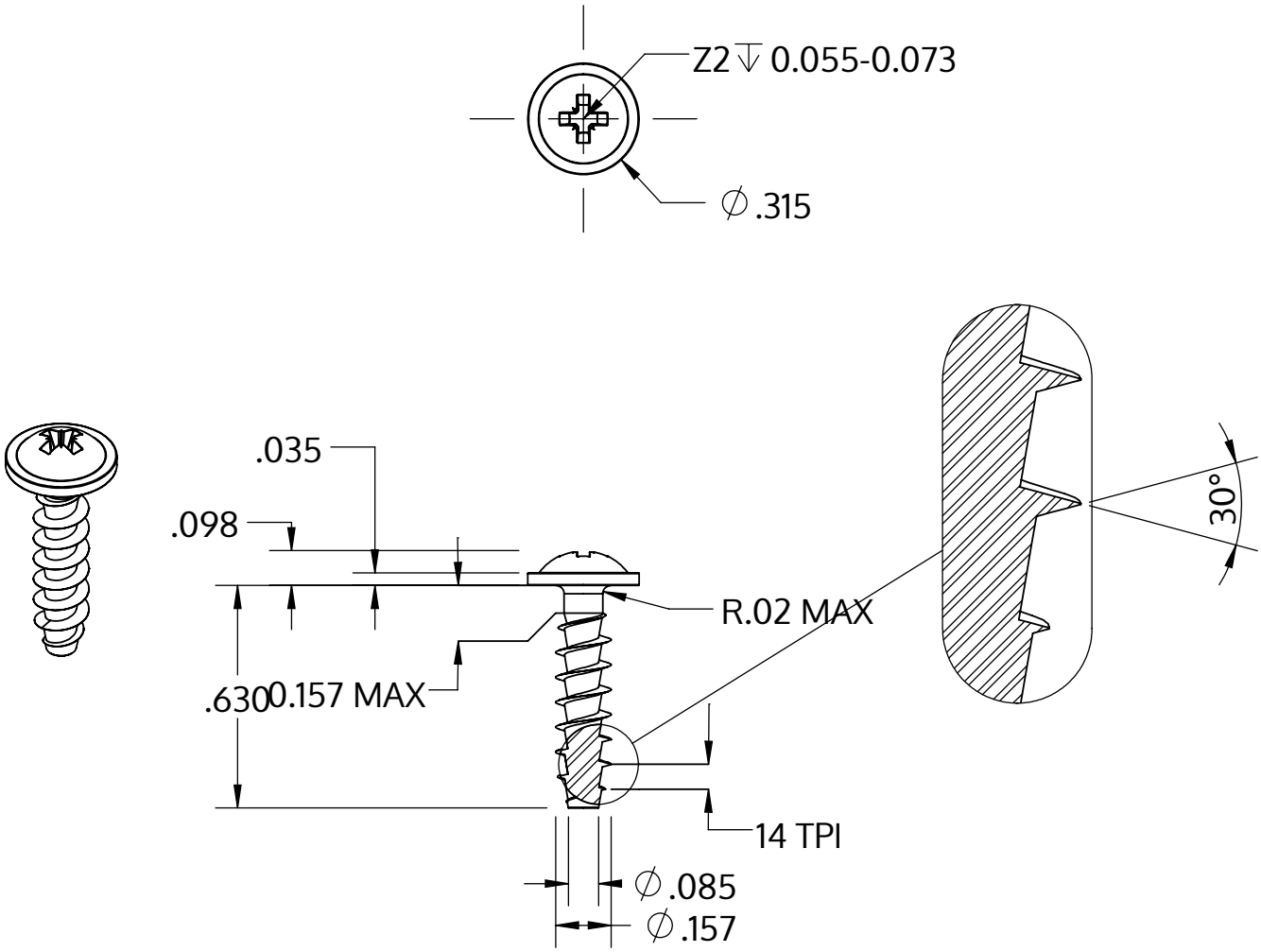

Metric size	M4 x 1.79 mm
US size (converted)	#8-14
	Tolerances [inch]
Length	+/- 0.021
Head diameter	+0 / -0.022
Head height	+/- 0.004
Thread diameter	+0.007 / -0

Beskrivelse	STP21A 4.0x16.0 - Z2
Materiale	Ædelstål A4
Overflade	blank, bejdset og passiveret
Vægt	1.270 kg / 1000 stykke

SCREWERK	**STP21A0400160C**	
_Zoll Zeichnung Größe A	Skalering 2:1	2024-10