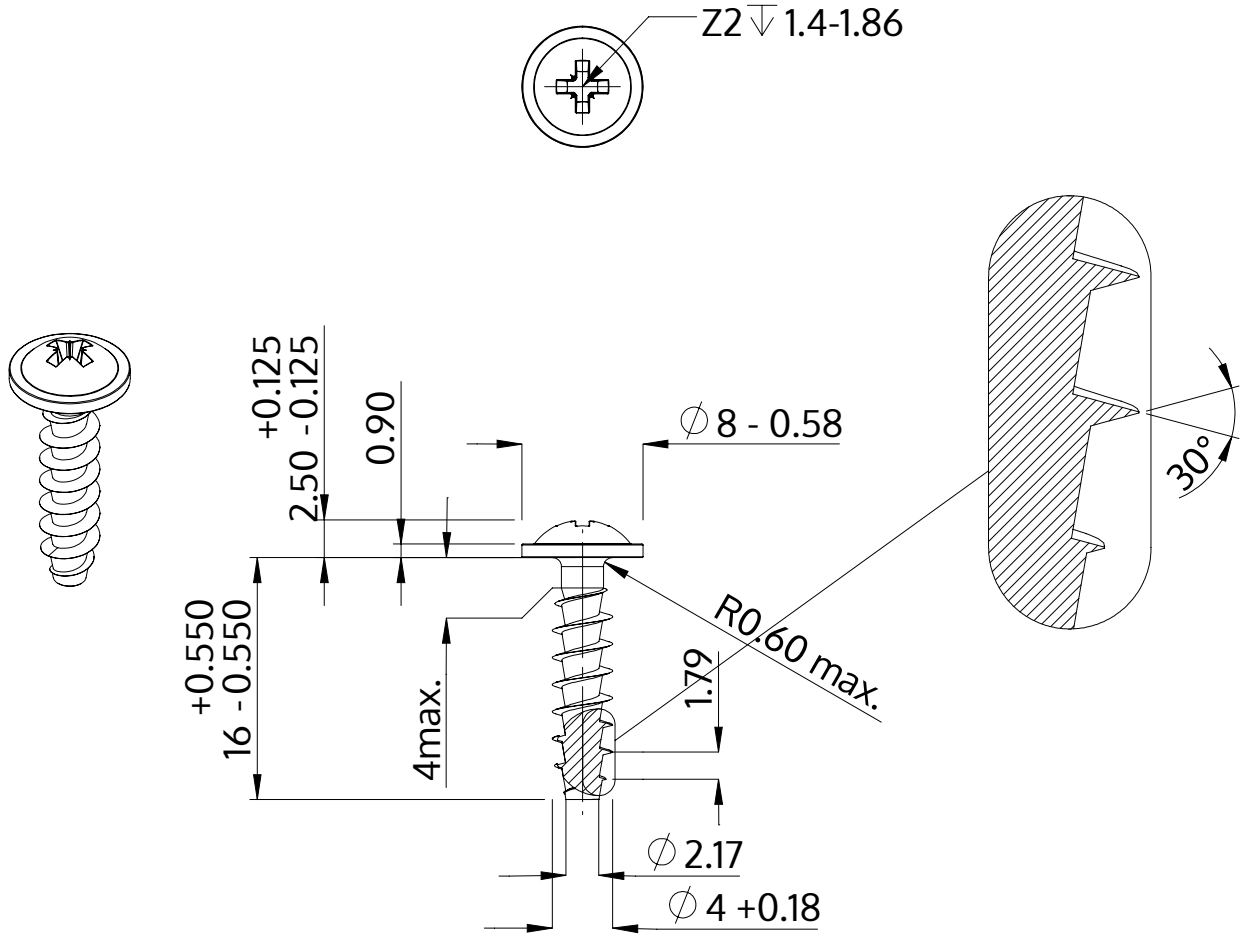

Beskrivelse	STP21A 4.0x16.0 - Z2
Materiale	Ædelstål A4
Overflade	blank, bejdset og passiveret
Vægt	1.270 kg / 1000 stykke

SCREWERK	**STP21A0400160C**	
Metrisk tegning A4	Skalering 2:1	2024-10